BLAUPUNKT AUTORADIO

Bosch Telecom

Hamburg CR 40
7 640 893 010

Montreal CR 40
7 640 886 010

Kundendienstschrift · Service Manual · Manuel de service · Manual de servicio

(D) Weitere Dokumentationen:
1. Ersatzteilliste 3D90 340 021
2. Prüf- und Reparaturmaßnahmen Cassettenlaufwerk Mini 13 E 3D90 440 001
3. Schaltbild 3D90 240 013 Hamburg
   3D90 240 014 Montreal

(GB) Supplementary documentation:
1. Spare parts list 3D90 340 021
2. Measures for testing and repairs Cassette mechanism Mini 13 E 3D90 440 001
3. Circuit diagram 3D90 240 013 Hamburg
   3D90 240 014 Montreal

(F) Documentation complémentaire:
1. Liste de pièces détachées 3D90 340 021
2. Mesures de'essai et de réparation Mécanisme de cassette Mini 13 E 3D90 440 001
3. Schéma de connexions 3D90 240 013 Hamburg
   3D90 240 014 Montreal

(E) Documentation suplementaria:
1. Lista de piezas de repuesto 3D90 340 021
2. Medidas de ensayo y de reparación Mecanismo de cassette Mini 13 E 3D90 440 001
3. Esquema de conexión 3D90 240 013 Hamburg
   3D90 240 014 Montreal

KEY CARD + DSC Direct Software Control

·/·· m
◢ DK
LD
Ⓧ LCD

Hamburg CR 40

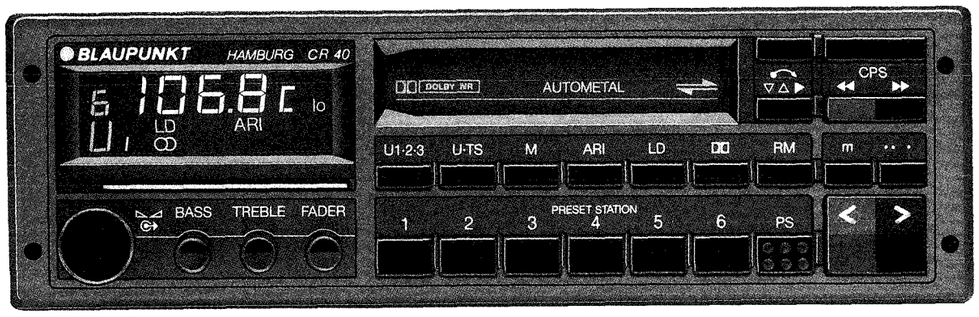

KEY CARD + DSC Direct Software Control

·/·· m
LD
Ⓧ LCD

Montreal CR 40

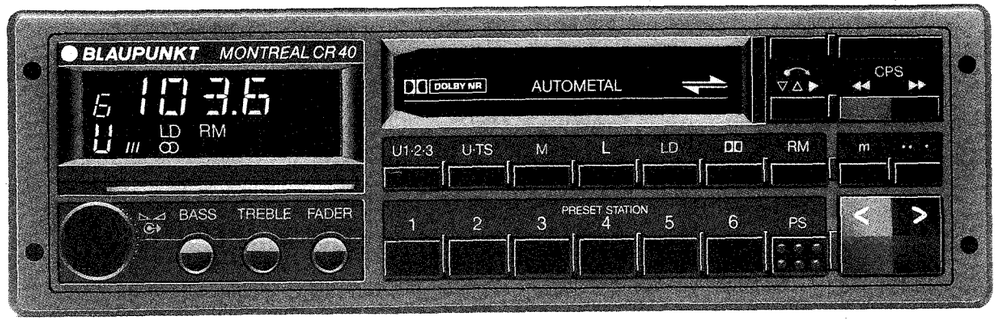

BOSCH Telecom

Hamburg CR 40
Montreal CR 40

KEY CARD

- ● ● U 87,5–108 MHz 50 kHz-Raster
- ● ● M 522–1602 kHz 9/1 kHz-Raster
- ● ● L 144–288 kHz 9/1 kHz-Raster
- ● ARI/autom.
- ● DK
- ● ● Travel-Store
- ● ● Preset-Scan
- ● ● DNR
- ● ● Loudness
- ● ● U 35–16000 Hz –3 dB
- ● ● M 25– 3000 Hz –3 dB

- ● ● Mini 13 E 30–18000 Hz –3 dB
- ● ● Dolby B
- ● ● Automatische Bandsortenerkennung
- ● ● Super-CPS
- ● ● Radio Monitor

- ● ● 2 × 26 W/4 × 7 W 25–20000 Hz –3 dB
- ● ● Preamp Out 2 V / 150 Ω
- ● ● Flex – Fader

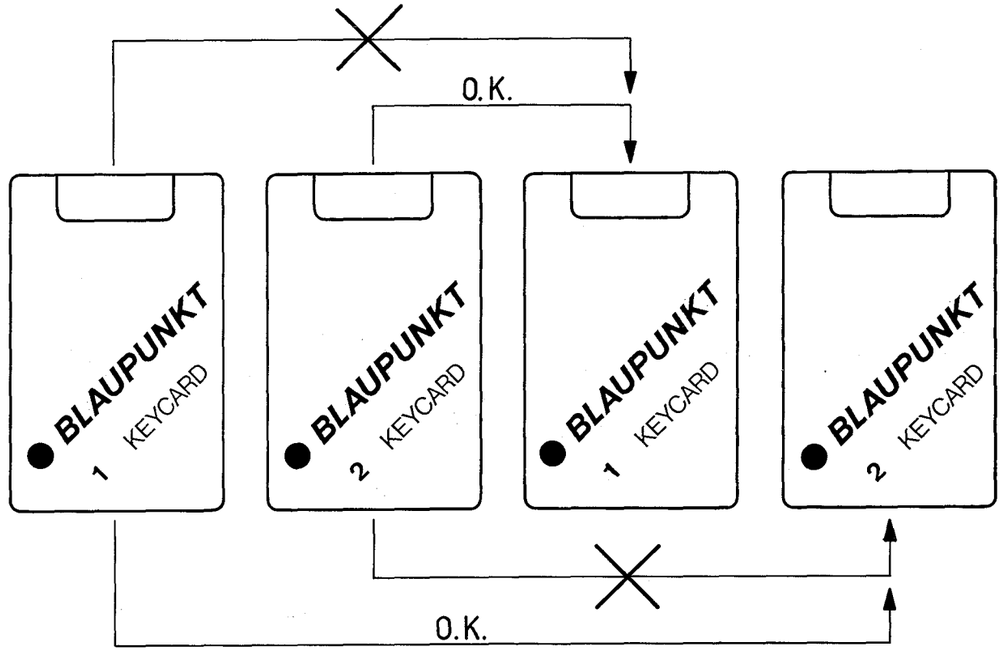

Inhaltsverzeichnis / Table of contents / Table des Matieres / Indice

Technische Daten	2
Anschlußhinweise	4+5
Mechanische Hinweise	6–10
E'-Beispiele	11
Abgleichbedingungen HF	12
Abgleichübersicht	13
FM-Abgleich	14
AM-Abgleich	15
Stereo	16
ARI	17
Dolby	18
Schaltbild Hamburg	21–25
Schaltbild Montreal	33–37
Layout Hamburg	18–20, 26–28, 39
Layout Montreal	28–32, 38, 39
Interne und externe Darstellung von ICs	40, 41
Preamp	42

Specifications	2
Connections	4+5
Mechanical notes	6–10
E'-examples	11
HF alignment conditions	12
Alignment Overall	13
FM alignment	14
AM alignment	15
Stereo	16
ARI alignment	17
Dolby	18
Circuit diagram Hamburg	21–25
Circuit diagram Montreal	33–37
Layout Hamburg	18–20, 26–28, 39
Layout Montreal	28–32, 38, 39
Internal and external representation of ICs	40, 41
Preamp	42

Données techniques	2
Instructions de branchement	4+5
Instructions mécaniques	6–10
Exemples – E'	11
Conditions de reglage HF	12
Réglage de ensemble	13
Réglage FM	14
Réglage AM	15
Réglage Stéréo	16
Réglage ARI	17
Dolby	18
Schéma du poste Hamburg	21–25
Schéma du poste Montreal	33-37
Maquette du poste Hamburg	18–20, 26–28, 39
Maquette du poste Montreal	28–32, 38, 39
Représentation interne et externe de C.I.	40, 41
Preamp	42

Datos técnicos	2
Instrucciones de conexión	4+5
Instrucciones mecánicas	6–10
Ejemplos – E'	11
Condiciones de ajuste RF	12
Ajuste de conjunto	13
Ajuste FM	14
Ajuste AM	15
Ajuste estero	16
Ajuste ARI	17
Dolby	18
Esquema del aparato Hamburg	21–25
Esquema del aparato Montreal	33–37
Diseño del aparato Hamburg	18–20, 26–28, 39
Diseño del aparato Montreal	28–32, 38, 39
Representación interna y externa de C.I.	40, 41
Preamp	42

Anschlußhinweise / Connection / Instructions de branchement / Indicationes de conexión

8 634 391 962
4×10W

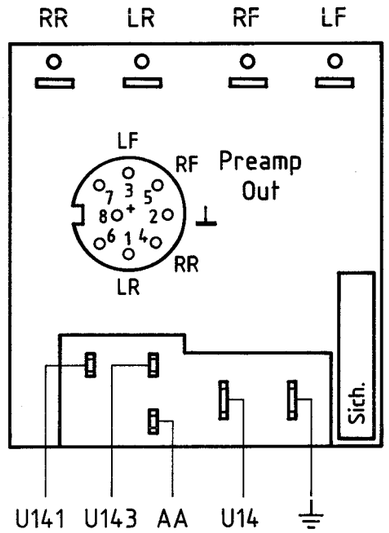

Fig. 1

U14 = 12V

U141 = 12V* Permanent <3mA

U143 = –

AA =

8 634 392 195
2×26W

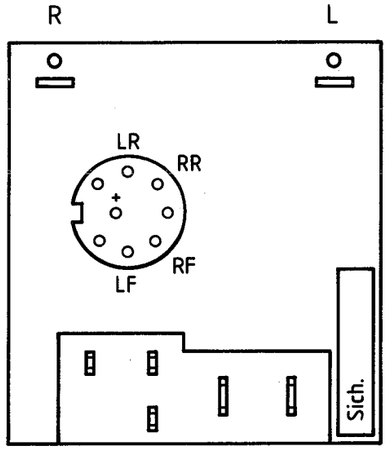

Preamp Out

8 = 14V/100mA (I max)

Quick Out Connectors

Fig. 2

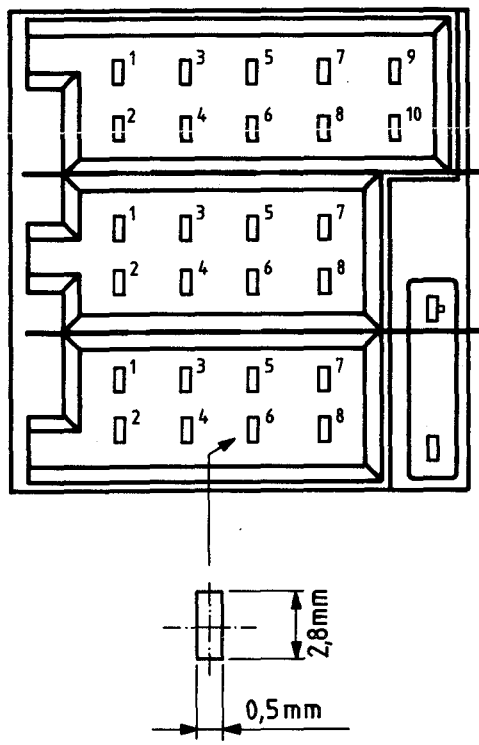

Line in / Out

-Connectors

Electrical Connectors

1	2	3	4	5	6	7	8	9	10
				NF Ground	12V ± Imax. 100mA	Right Front Line Out 150Ω 2V	Right Rear Line Out 150Ω 2V	Left Front Line Out 150Ω 2V	Left Rear Line Out 150Ω 2V
Right Rear + − 4Ω		Right Front + − 4Ω		Left Front + − 4Ω		Left Rear + − 4Ω			
Bridge 4Ω-	Power	Right 4Ω+		Bridge 4Ω+	Power	Left 4Ω-			
			12V* to battery direct	12V ± Imax. 100mA		12V DC	Ground ⏚		

Mechanische Hinweise / Mecanical notes / Instructions mécaniques / Instrucciones mecánicas

A1) Ausbau der Frontplatte

1. Die 2 Schrauben P abschrauben.
2. Die Seitenfedern T abbauen.
3. Die 2 Schrauben Q abschrauben.
4. Den Außenrahmen U abziehen.
5. Die Kabelreihe S ablöten.
6. Die 2 Schrauben W abschrauben.
7. Den Knopf Z abziehen.
8. Die Frontblende Y vorsichtig abziehen.

A1) Dismounting the front panel

1. Remove the 2 crews P.
2. Remove the lateral spring T.
3. Remove the 2 screws Q.
4. Remove the outer frame U.
5. Unsolder the cable row S.
6. Remove the 2 screws W.
7. Remove the button Z.
8. Remove cautiously the front panel Y.

A1) Démontage du panneau frontal

1. Dévisser les deux vis P.
2. Enlever les ressorts latéraux T.
3. Dévisser les 2 vis Q.
4. Retirer le cadre extérieur.
5. Dessouder les câbles S.
6. Dévisser les 2 vis W.
7. Retirer le bouton Z.
8. Enlever le panneau frontal Y avex prudence.

A1) Desmontaje de la placa frontal

1. Destornillar los 2 tornillos P.
2. Quitar los resortes laterales T.
3. Destornillar los 2 tornillos Q.
4. Quitar el marco exterior.
5. Desoldar los cables.
6. Destornillar los 2 tornillos W.
7. Retirar el botón Z.
8. Quitar la placa frontal con cuidado.

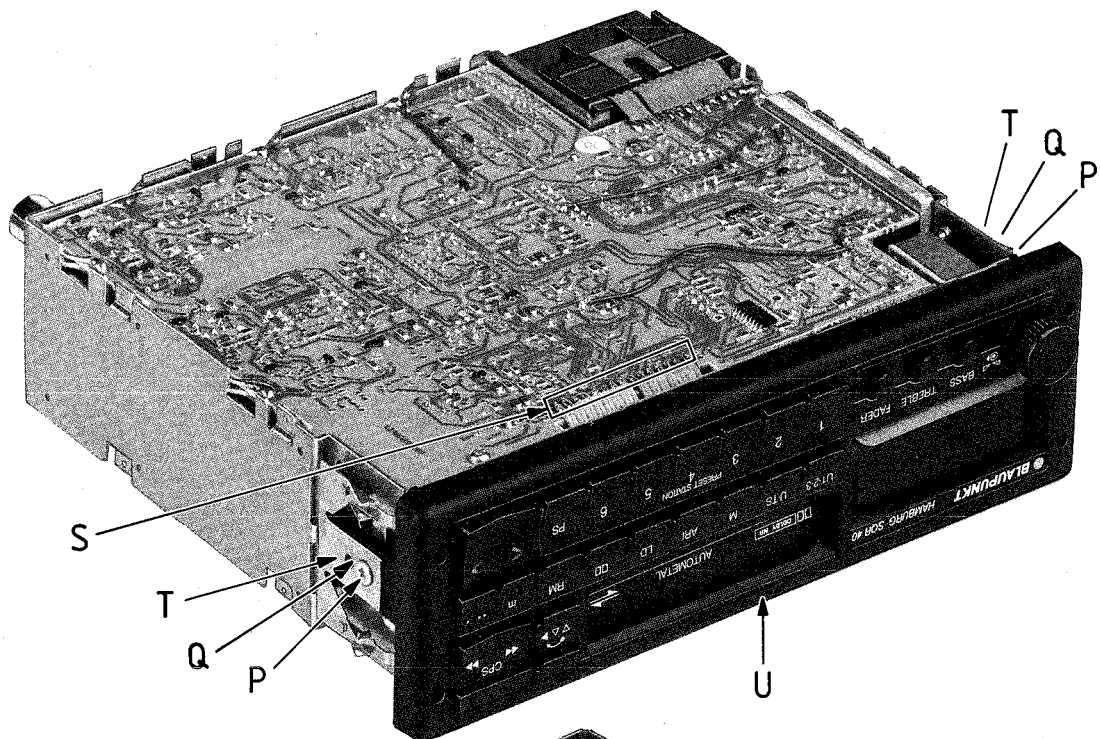

Fig. 3

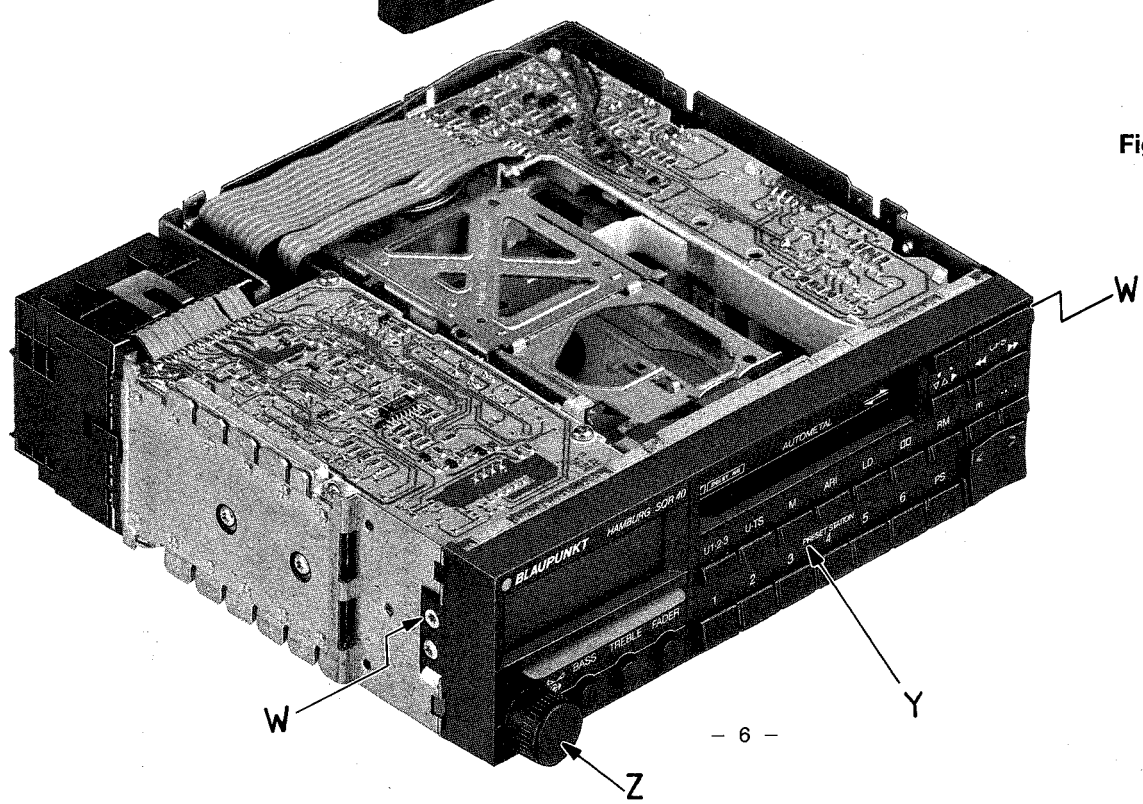

Fig. 4

B1) LW-Ausbau (Fig. 5)

1. P1300 + P1301 von der PL 51 ablöten.
2. Die 4 Schrauben A abschrauben.
3. Das Laufwerk vorsichtig nach oben entnehmen.

B1) Démontage de la mécanique (Fig. 5)

1. Dessouder P1300 et P1301 de la plaque PL 51.
2. Dévisser les quatre vis A.
3. Retirer la mécanique en la tirant avec précaution vers le haut.

C1) Ausbau der NF-Platte PL 10 (Fig. 5)

1. Die 4 Schrauben B abschrauben.
2. Die Massefahnen F freilöten und nach außen biegen.
3. Die PL 10 ganz vorsichtig anheben und den Stecker N 1500 abziehen.
4. Die PL 10 nach hinten klappen, gegebenenfalls die Verbindung C zum Anschlußkasten lösen.

C1) Démontage de la plaque B.F. PL 10 (Fig. 5)

1. Dévisser les deux vis B.
2. Dessouder la patte à souder F et la plier vers l'extérieur.
3. Soulever PL 10 avec beaucoup de précaution et débrancher la fiche P 1500.
4. Rabattre PL 10 vers l'arrière, le cas échéant, débrancher la connexion C de la boîte de jonction.

B1) Dismounting of Mechanism (Fig. 5)

1. Unsolder P1300 + P1301 from board PL 51.
2. Remove the 4 screws A.
3. Remove the mechanism carefully in upwards direction.

B1) Desmontaje del mecanismo (Fig. 5)

1. Desoldar P1300 y P1301 de la placa PL 51.
2. Destornillar los 4 tornillos A.
3. Tirar el mecanismo hacia arriba para sacarlo.

C1) Dismounting of AF Board PL 10 (Fig. 5)

1. Remove the 4 screws B.
2. Unsolder the ground tap F such that it can be bent outside.
3. Lift the board PL 10 to very carefully and disconnect the plug P1500.
4. Tilt the board PL 10 to the rear and, if required, loosen the connection C to the connection box.

C1) Desmontaje de la placa de B.F. PL 10 (Fig. 5)

1. Destornillar los dos tornillos B.
2. Desoldar el borne de masa F y plegar hacia afuera.
3. Levantar la placa PL 10 con precaución y desconectar el enchufe P 1500.
4. Bascular la placa PL 10 hacia arriba, en caso dado, desoltar la conexión C de la caja de conexión.

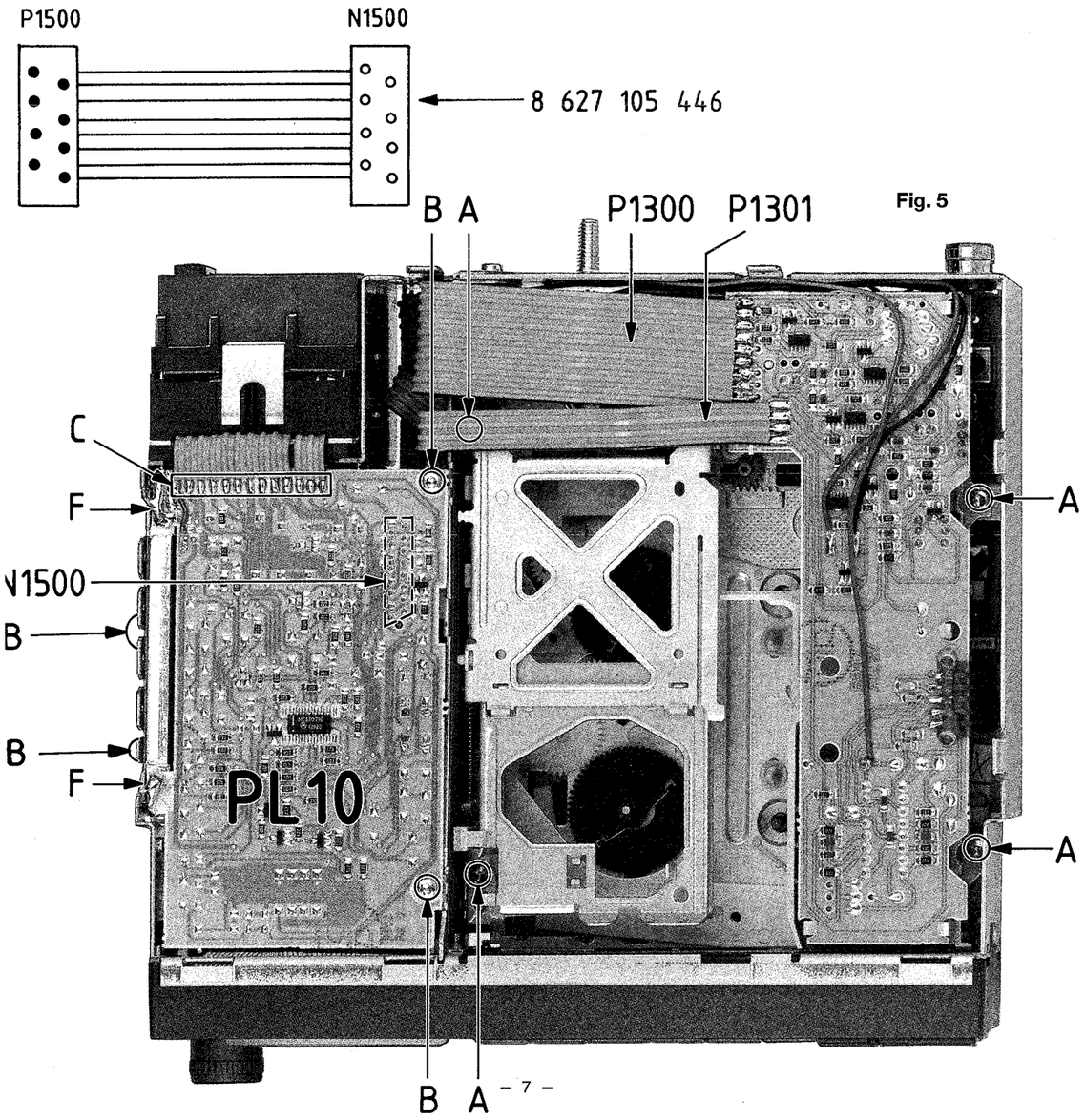

Fig. 5

D1) Ausbau der LCD-Treiber Platte PL 41 (Fig. 6)

1. Die PL 10 ausbauen (siehe unter C1).
2. Die Buchse N1010 seitlich anheben und die Folien D nach oben herausziehen.
3. Die Stecker P1200 + P1201 abziehen.
4. Danach die 2 Displayer-Lämpchen aus den Fassungen ziehen.
5. Die Schrauben G abschrauben.
6. Die PL 41 vorsichtig nach oben entnehmen.

D1) Démontage de la plaque du driver LCD PL 41 (Fig. 6)

1. Démonter PL 10 (cf. C1).
2. Soulever les douilles N1010 sur le côté et extraire les feuille D vers le haut.
3. Débrancher les fiches P1200 et P1201.
4. Ensuite, retirer les 2 lampes de l'afficheur des châssis.
5. Dévisser la vis G.
6. Retirer la plaque PL 41 en la tirant avec précaution vers le haut.

D1) Dismounting of the LCD Driver Board PL 41 (Fig. 6)

1. Dismount the board PL 10 (see C1).
2. Lift laterally the jacks N1010 and remove the foil D in upward direction.
3. Disconnect the plugs P1200 + P1201.
4. Remove the 2 display lamps from the holders.
5. Remove the screw G.
6. Remove the board PL 41 carefully in upward direction.

D1) Desmontaje de la placa 'driver LCD' PL 41 (Fig. 6)

1. Desmontar la placa 10 (véase C1).
2. Levantar las hebrillas N1010 lateralmente y sacar las hoja D hacia arriba.
3. Desconectar los enchufes P1200 y P1201.
4. Quitar las 2 lámparas del display de los soportes.
5. Destornillar el tornillo G.
6. Tirar la placa PL 41 con precaución hacia arriba para quitarla.

Fig. 6

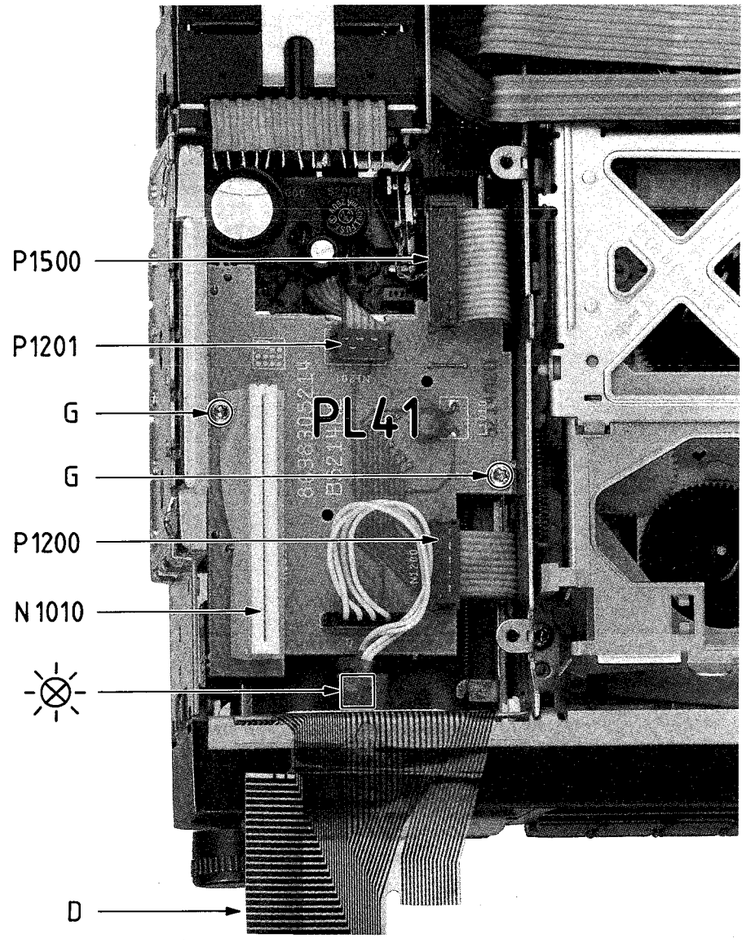

E1) Ausbau der Code-Kartenvorrichtung
(Fig. 7 + 8)

1. Frontblende (siehe A1), PL 10 (siehe C1) und PL 41 (siehe D1) ausbauen.
2. Die 4 Befestigungspunkte H freilöten (Fig. 7).
3. Die Lötpunktreihe K freilöten (Fig. 7).
4. Die 2 Schrauben L des Frontrahmens abschrauben.
5. Die Potimutter M abschrauben.
6. Die 2 Schrauben N abschrauben.
7. Die Schraube Z der Querstrebe Y ausbauen.
8. Den Frontrahmen ausbauen.
9. Nun die Code-Kartenvorrichtung leicht anheben und ausbauen.

Fig. 8

E1) Dismounting of the Code Card Device
(Fig. 7 + 8)

1. Dismount the front panel (see A1), PL 10 (see C1), and PL 41 (see D1).
2. Unsolder the 4 fixing points.
3. Unsolder the soldering point row K (Fig. 7).
4. Remove the 2 screws L of the front frame.
5. Remove the potentiometer nut M.
6. Remove the 2 screws N.
7. Remove the screw Z of the transversal bar Y.
8. Dismount the front frame.
9. Carefully elevate and remove the code card device.

Fig. 8

E1) Démontage du dispositif de carte codée
(Fig. 7 + 8)

1. Démonter la façade (cf. A1), PL 10 (cf. C1) et PL 41 (cf. D1).
2. Dessouder les 4 points de fixation H.
3. Dessouder la ligne de brasage K (Fig. 7).
4. Dévisser les deux vis L du cadre frontal.
5. Dévisser l'écrou M du potentiomètre.
6. Dévisser les deux vis N.
7. Enlever la vis Z de la barre transversale Y.
8. Démonter le cadre frontal.
9. Maintenant, soulever légèrement le dispositif e carte codée et démonter.

Fig. 8

E1) Desmontaje del dispositivo de carta de código
(Fig. 7 + 8)

1. Desmontar la placa frontal (véase A1), PL 10 (véase C1) y PL 41 (véase D1).
2. Desoldar los 4 pontos de fijación H.
3. Desoldar la línea de soldadura K (Fig. 7).
4. Destornillar los 2 tornillos L del marco frontal.
5. Destornillar la tuerca N del potenciómetro.
6. Destornillar los 2 tornillos N.
7. Quitar el tornillo Z de la traviesa Y.
8. Desmontar el marco frontal.
9. Levantar el dispositivo de carta de código y desmontarlo.

Fig. 8

Fig. 7

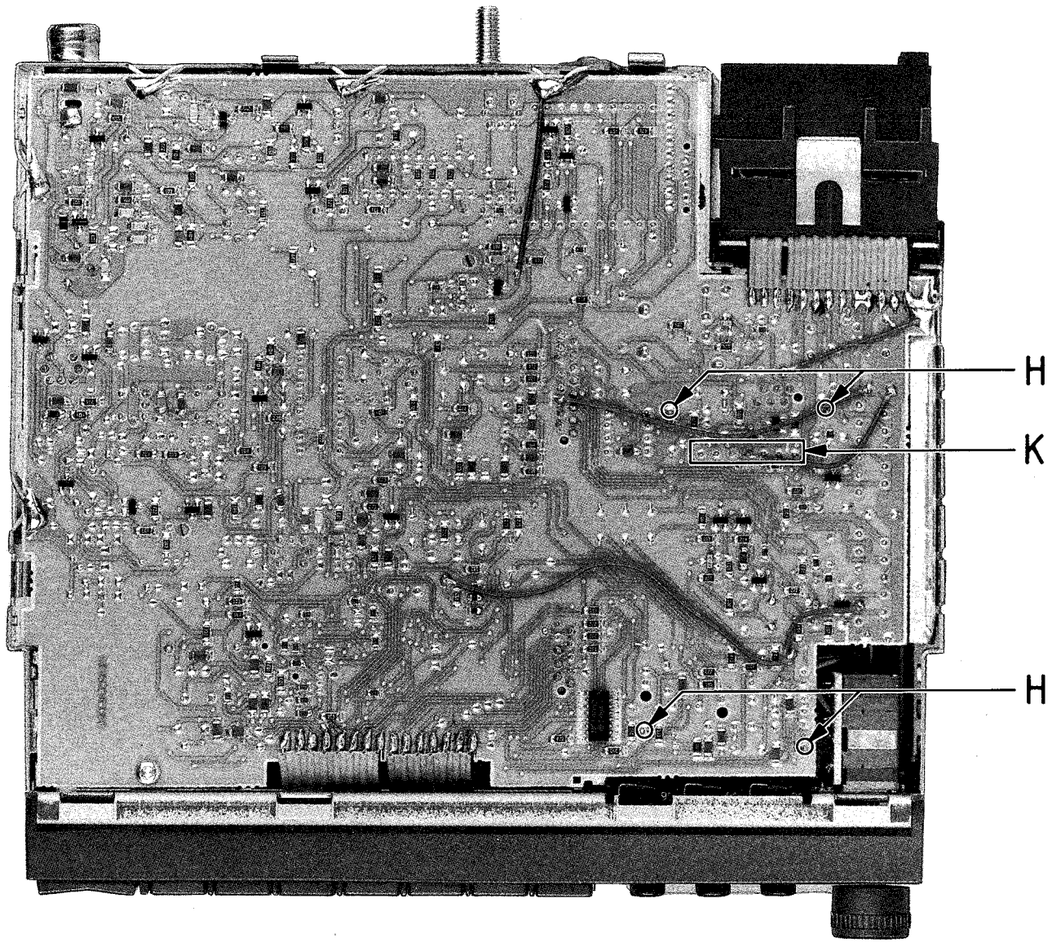

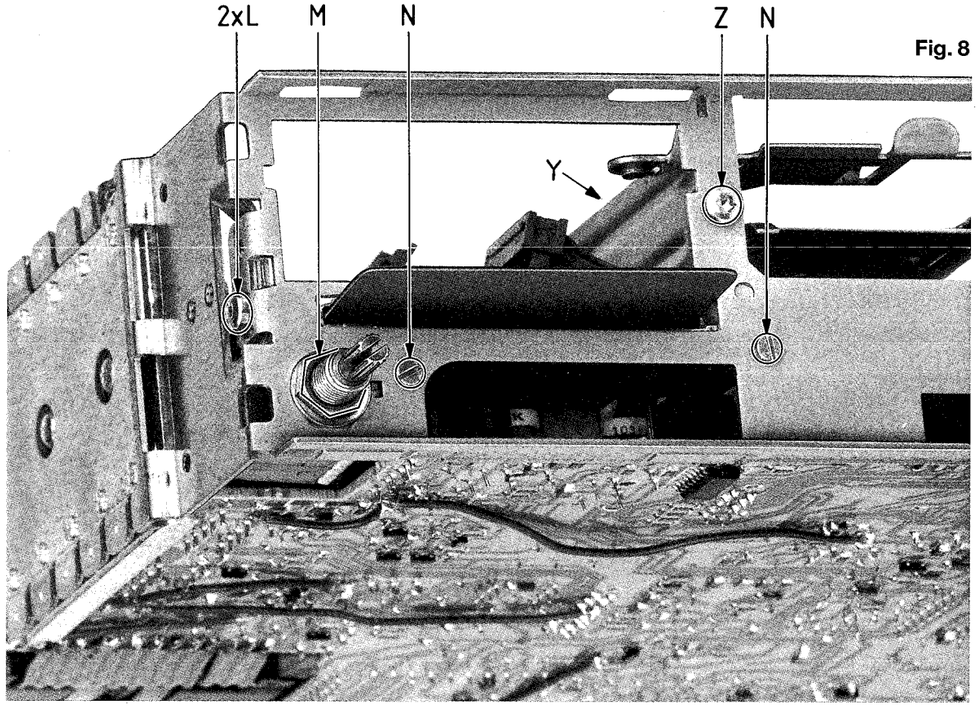

Fig. 8

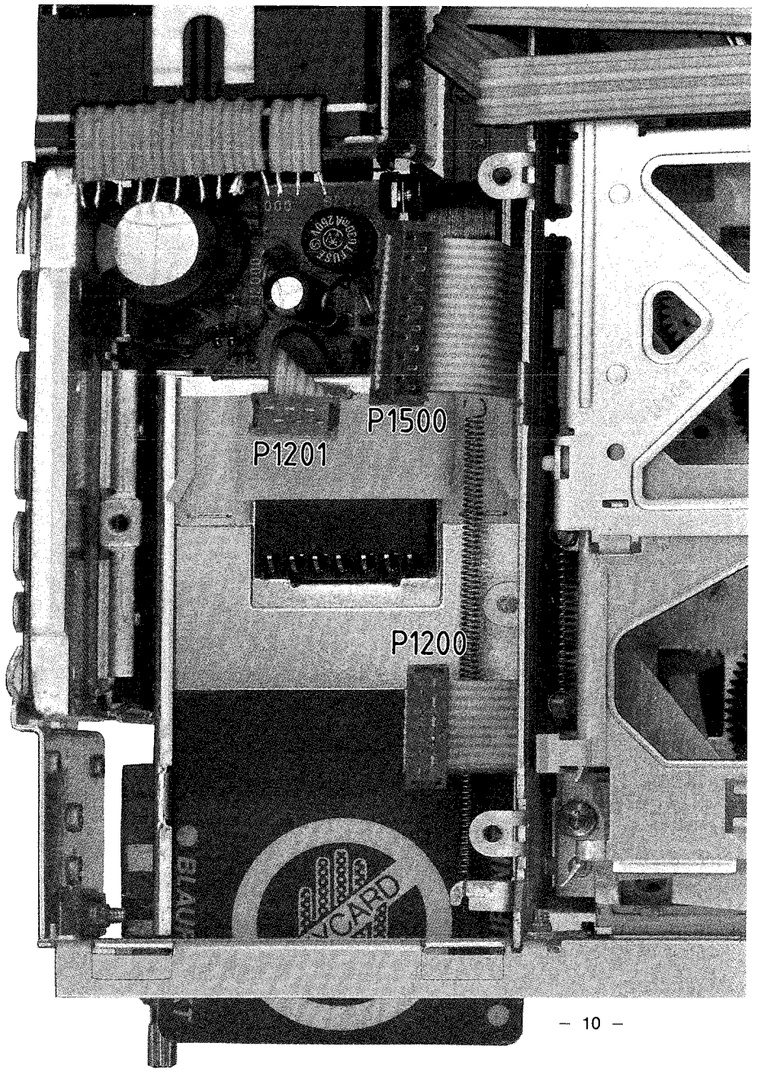

Fig. 9

E' – Beispiele bei FM und AM (künstliche Antenne) / E' – examples for FM and AM (dummy antenna)
Exemples E' pour FM et M. A. (antenne artificielle) / Ejemplos E' en caso de FM y modulación de amplitud (antena artificial)

D

E' = Bezugspunkt (unbelasteter Antennenstecker) in dBµV
Y = Meßsendereinstellung in dBµV oder µV
V = Meßsenderbedämpfung durch Anschlußkabel (Leistungsanpassung)
U = Kabelbedämpfung
X = Bedämpfung durch künstliche Antenne

F

E' = point de référence (fiche d'antenne non chargée) en dBµV
Y = réglage du générateur de signaux en dBµV ou µV
V = atténuation du générateur de signaux par l'intermédiaire du câble de raccordement (adaptation de puissance)
U = atténuation de câble
X = atténuation par l'intermediaire de l'antenne artificielle

GB

E' = reference point (unloaded antenna plug) in dBµV
Y = adjustment of signal generator in dBµV or µV
V = attenuation of signal generator due to connecting cable (power adaption)
U = cable attenuation
X = attenuation due to dummy antenna

E

E' = punto de referencia (enchufe de antena no cargado) en dBµV
Y = ajuste del generador de señales en dBµV o µV
V = atenuación del generador de señales por el cable de conexión (adaptación de potencia)
U = atenuación de cable
X = atenuación por antena artificial

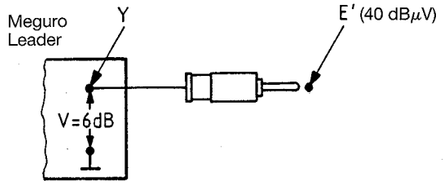

$Y = V + E'$

$\frac{Y}{\mu V} = \frac{6\,dB + 40\,dB(\mu V)}{\mu V}$

$\frac{Y\,\mu V}{\mu V} = 46\,dB\mu V$

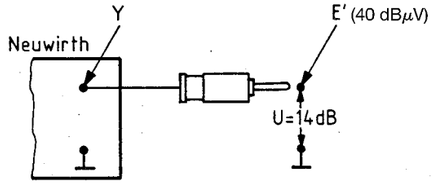

$Y = U + E'$

$\frac{Y}{\mu V} = \frac{14\,dB + 40\,dB(\mu V)}{\mu V}$

$\frac{Y\,\mu V}{\mu V} = 54\,dB\mu V = 500\,\mu V$

D V ist beim Neuwirth-Meßsender auf der µV-Einstellskala berücksichtigt.

F En cas du générateur de signaux Neuwirth, V est pris en considération sur le cadran de réglage µV.

GB For the Neuwirth signal generator V has been taken into consideration on the µV-adjustment scale.

E En caso del generador de señales Neuwirth, V está tenido en cuenta en la escala de ajuste µV.

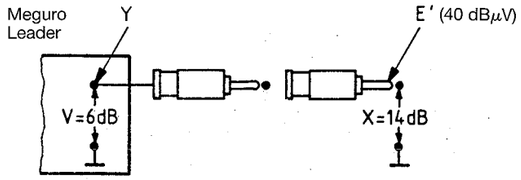

$Y = V + U + X + E'$

$\frac{Y}{\mu V} = \frac{6\,dB + 14\,dB + 40\,dB(\mu V)}{\mu V}$

$\frac{Y\,\mu V}{\mu V} = 60\,dB\mu V$

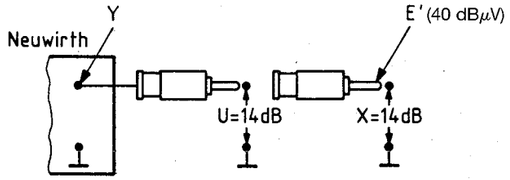

$Y = U + X + E'$

$\frac{Y}{\mu V} = \frac{14\,dB + 14\,dB + 40\,dB(\mu V)}{\mu V}$

$\frac{Y\,\mu V}{\mu V} = 68\,dB\mu V = 2500\,\mu V$

DEZIBEL	0	1	2	3	4	5	6	7	8	9
0	1	1,12	1,26	1,41	1,59	1,78	2,00	2,24	2,51	2,82
10	3,16	3,55	3,98	4,47	5,01	5,62	6,31	7,08	7,94	8,91
20	10,0	11,2	12,6	14,1	15,9	17,8	20,0	22,4	25,1	28,2
30	31,6	35,5	39,8	44,7	50,1	56,2	63,1	70,8	79,4	89,1
40	100	112	126	141	159	178	200	224	251	282
50	316	355	398	447	501	562	631	708	794	891
60	1 000	1 122	1 259	1 413	1 585	1 778	1 995	2 239	2 512	2 818
70	3 162	3 548	3 981	4 469	5 012	5 623	6 310	7 080	7 943	8 912

FAKTOREN

Abgleichbedingungen HF / Alignment conditions RF / Conditions de réglage HF / Condiciones de Ajuste A.F.

Das Laufwerk muß vor dem Abgleich ausgebaut werden. Der HF-Abgleich muß mit Unterdeckel erfolgen. Das Gerät muß während des HF-Abgleichvorganges im Testmode sein.
Nach dem Austauschen von V 810 sind folgende Arbeiten durchzuführen:
1. FM-ZF Ablage
2. SL-Stop Speicherung AM + FM

The mechanism must be removed from the unit prior to the alignment. The HF alignment must be done with bottom cover. During the HF alignment, the unit must be in test mode.
After exchange of V 810 the following works are necessary:
1. FM-IF storage
2. Storing of search tuning sensitivity AM + FM

Démonter la mécanique avant d'effectuer le réglage. Pendant le réglage, le couvercle doit être monté. L'appareil doit fonctionner en mode test pendant le réglage H.F.
Après avoir change le V 810 il faut procédé aux travaux suivant:
1. Reste FI-FM
2. Mise en memoire de SL stop AM + FM

Desmontar el mecanismo antes de efectuar el ajuste. No quitar la tapa inferior durante el ajuste de A.F. El aparato debe funcionar en modo de test durante el ajuste de A.F.
Tras cambiar el V 810 es preciso realizar los siguientes pasos:
1. Memorización de FM-FI
2. Memorización de sensitividad de la búsqueda automática de emisoras AM + FM

Testmode / Test mode / Mode de test / Modo de test

Vor dem Einschalten die Stationstasten 3 + 6 drücken. Das Gerät einschalten und die Tasten noch ca. 1 sec gedrückt halten. Die zugehörige Code-Card muß dabei eingeschoben sein.

Press the preset button 3 + 6 while switching the unit on and hold them de pressed for another 1 second. The code card must have been inserted.

Appuyer sur les touches de station 3 et 6 avant de mettre le poste en service. Mettre le poste en service et maintenir les touches pressées pendant 1 sec environ, la carte de code correspondente étant introduite.

Presionar las teclas de emisoras 3 + 6 antes de conectar el aparato. Conectar el aparato y mantener las teclas pulsadas durante 1 seg. aprox., la carta de código astando introducida.

FM

Bevor Sie den Testmode einschalten, müssen die Stationstasten folgendermaßen belegt werden:
Nur U1-Ebene

Taste	1	2	3	4	5	6
MHz	87,5	91	95	95	98	108

Before activating the test mode, the preset buttons are to be allocated as follows:
U1 memory bank only

Button	1	2	3	4	5	6
MHz	87.5	91	95	95	98	108

Allocation des touches de stations avant d'activer le mode de test:
Seulement plan U1

Touche	1	2	3	4	5	6
MHz	87,5	91	95	95	98	108

Alocación de las teclas de emisoras antes de activar el mode de test:
Solamente nivel U1

Tecla	1	2	3	4	5	6
MHz	87,5	91	95	95	98	108

ZF-Abgleich
4 (95 MHz)
≋ 95 MHz 75 kHz/1 kHz
Mit HF ca. 2,6 V an V 152/3 einstellen
Mit Oszillograf an V 152/3
Mit ≋ (AM-Minimum) variieren
Mit F1 max. an V 152/3

IF alignment
4 (95 MHz)
≋ 95 MHz 75 kHz/1 kHz
Adjust about 2.6 V across V 152/3 with
Connect oscillograph across V 152/3
Vary with ≋ regulator (AM minimum)
With F1 max. at V 152/3

Réglage F.I.
4 (95 MHz)
≋ 95 MHz 75 kHz/1 kHz
Régler env. 2,6 V à V 152/3 à l'aide de
Connecter un oscillographe à V 152/3
Varier (minimum MA) â l'aide du réglage ≋
Régler un maximum à V 152/3 à l'aide de F1.

Ajuste de la F.I.
4 (95 MHz)
≋ 95 MHz 75 kHz/1 kHz
Ajustar approx. 2,6 V a V 152/3 con
Conectar un oscilógrafo a V 152/3
Variar con regulador (mínimo MA) ≋
Ajustar un valor máximo a V 152/3 con F1

Fig. 10

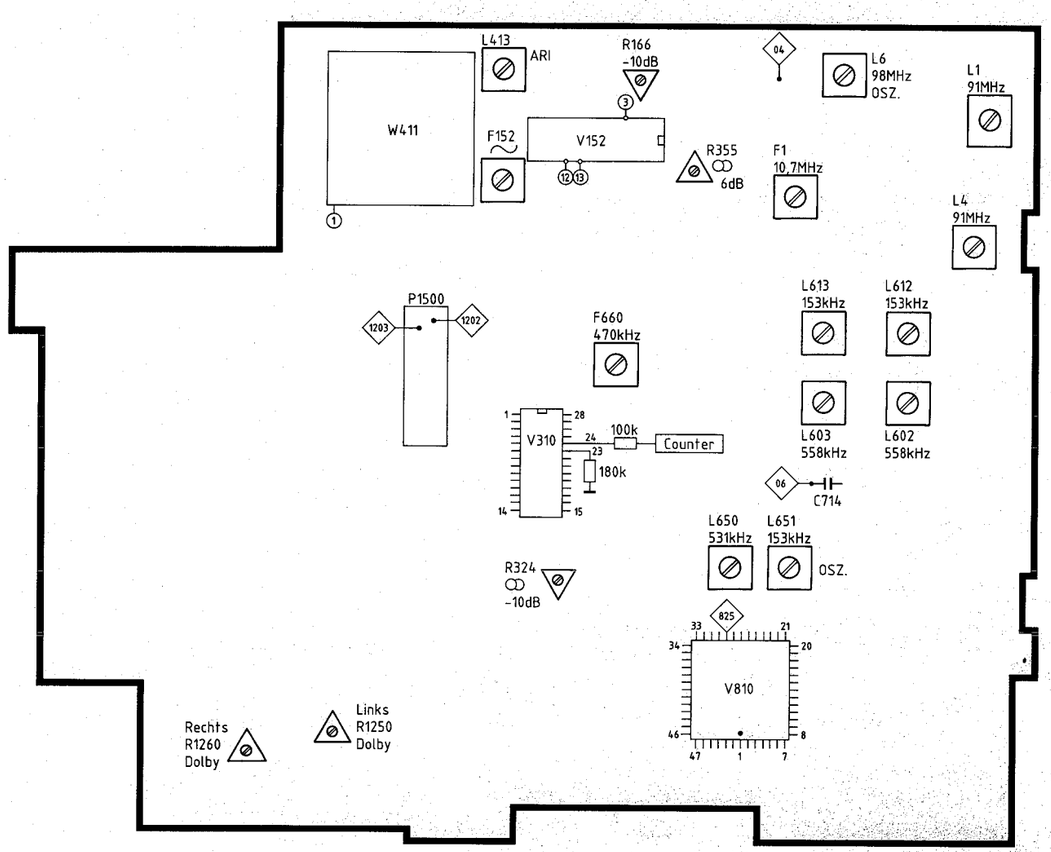

Phasenschieberabgleich

1. 4 f_e 95 MHz 40 kHz/40 Hz
2. Mit HF-Regler an V 152/3 2,6 V einstellen
3. Mit Voltmeter (+) an V 152 / 12 + 13
4. Mit F 152 maximum einstellen

Réglage du déphaseur

1. 4 f_e 95 MHz 40 kHz/40 Hz
2. Régler 2,6 V à V152/3 à l'aide du réglage HF
3. Connecter un voltmètre (+) à V 152 / 12 + 13
4. Régler au maximum par l'intermédiaire de F 152

Phase shift alignment

1. 4 f_e 95 MHz 40 kHz/40 Hz
2. Adjust 2.6 V across V 152/3 with HF regulator.
3. Connect a voltmeter (+) across V 152 / 12 + 13
4. Adjust to maximum with F 152

Ajuste del desfasador

1. 4 f_e 95 MHz 40 kHz/40 Hz
2. Ajustar 2,6 V a V 152/3 con el regulador de A.F.
3. Conectar un voltímetro (+) a V 152 / 12 + 13
4. Ajustar al valor máximo con F 152

Bereich Range Gamme Gama	R_i = 60 Ω MHz R_a = 75 Ω		Display MHz	Abgleichelement Adjustment element Elément d'alignement Elemento de ajuste	MP		ΔU
U		5	98 MHz	L 6	04		4,0 V
	22,5 kHz Hub deviation déviation elevación	2	91 MHz	L 1, L 4	V 152/3	max.	
	Abgleich wiederholen / Repeat the alignment / Répéter l'alignement / Repetir el ajuste						
	Der Abgleich ist unterhalb der Begrenzung durchzuführen						

Abgleich und ZF-Ablage

f_e 94,9975 MHz unmoduliert, mit U- an V 152/3 2,6 V
4 95 MHz aufrufen
MP 825 mit Masse verbinden
Der Abgleichvorgang ist abgeschlossen, wenn im Display die Stationsanzeige blinkt
Blinkt eine „8": Abgleich korrekt
Blinkt eine „0": Abgleich muß wiederholt werden

Alignment and IF storing

f_e 94.9975 MHz unmodulated, adjust about 2,6 V across V 152/3
4 95 MHz cell up
Connect MP 825 across ground
Finally, observe the indication in the display:
Blinking "8": alignment is correct
Blinking "0": alignment must be reparated

Réglage et mémorisation de la F.I.

f_e 94,9975 MHz non modulé, Régler env. 2,6 V à V 152/3 à l'aide de
4 appeler 95 MHz
Relier le point MP 825 à la masse
Le réglage est terminé lorsque l'indicateur de stations s'allume en clignotant sur l'afficheur
"8" clignote: le réglage a été effecué correctement
"0" clignote: répéter le réglage

Ajuste y memorización de la F.I.

f_e 94,9975 MHz no modulado, Ajustar aprox. 2,6 V a V 152/3 con
4 llamar 95 MHz
Conectar el punto MP 825 a masa
Se ha terminado el ajuste cuando la indicación de la tecla de emisora parpadea en el visualizador
"8" parpadea: ajuste correcto
"0" parpadea: repetir el ajuste

Begrenzungseinsatz – Aufrauschen

95 MHz 22,5 kHz/1 kHz E' = 46 dBμV
4 95 MHz
Mit -Regler 1 Watt (4 Ω) output 0 dB einstellen
Mit -Regler auf 14 dBμV reduzieren
Mit R 166 auf – 10 dB einstellen

Limiting Threshold – Noise Pulses

95 MHz 22,5 kHz/1 kHz E' = 46 dBμV
4 95 MHz
With -regulator adjust 1 Watt (4 Ω) output 0 dB
Reduce with -regulator to 14 dBμV
Adjust – 10 dB with R 166

Seuil de limitation – bruit perturbant

95 MHz 22,5 kHz/1 kHz E' = 46 dBμV
4 95 MHz
Régler une puissance de sortie de 1 watt (4 Ω) 0 dB à l'aide du réglage
Réduire à 14 dBμV à l'aide du réglage
Régler à – 10 dB à l'aide du réglage R 166

Límite – ruido

95 MHz 22,5 kHz/1 kHz E' = 46 dBμV
4 95 MHz
Ajustar una potencia de salida de 1 vatio (4 Ω) 0 dB con regulador
Reducir a 14 dBμV con regulador
Ajustar a – 10 dB con R 166

FM Suchlaufstop Speicherung

Achtung: Eine Suchlaufempfindlichkeits-Neuprogrammierung ist nur dann vorzunehmen wenn der V 810 ausgetauscht wurde.

Mémorisation de l'arrêt de recherche de stations FM

Attention: Il ne faut reprogrammer la sensibilité de recherche de stations qu'après remplacement de V 810.

1. Schritt „DX" = kleiner Eingangspegel

Testprogramm-Stationstaste 3 = 95 MHz
f_e 95 MHz 22,5 kHz/1 kHz 20 dBµV E'
MP 825 und Masse kurzzeitig verbinden.
Der Abgleichvorgang ist abgeschlossen, wenn im Display die Stationsanzeige blinkt.

2. Schritt „LO" = großer Eingangspegel

Testprogramm Stationstaste 5 = 98 MHz
f_e 98 MHz 22,5 kHz/1 kHz 40 dBµV E'
MP 825 und Masse kurzzeitig verbinden.
Der Abgleichvorgang ist abgeschlossen, wenn im Display die Stationsanzeige blinkt.

1. Mesure "DX" = faible niveau d'entrée

Programme de test touche préréglable 3 = 95 MHz
f_e 95 MHz 22,5 kHz/1 kHz 20 dBµV E'
Connecter brièvement MP 825 à vers masse
Le réglage est terminé lorsque l'indicateur de stations clignote sur l'afficheur.

2. Mesure "LO" = niveau d'entrée haut

Programme de test touche préréglable 5 = 98 MHz
f_e 98 MHz 22,5 kHz/1 kHz 40 dBµV E'
Connecter brièvement MP 825 à vers masse
Le réglage est terminé lorsque l'indicateur de stations clignote sur l'afficheur.

FM search tuning stop storage

Attention: the search tuning sensitivity must only be programmed if V 810 had been replaced.

Memorización de parada de búsqueda FM

Atención: Hay que repetir la programmación de la sensibilidad de búsqueda solamente cuando fue cambiado V 810.

1. Step "DX" = small input level

Test program preset button 3 = 95 MHz
f_e 95 MHz 22.5 kHz/1 kHz 20 dBµV E'
Connect MP 825 and Ground shortly with each other.
The alignment is completed as soon as the station indication flashes in the display.

2. Step "LO" = large input level

Test program button 5 = 98 MHz
f_e 98 MHz 22.5 kHz/1 kHz 40 dBµV E'
Connect MP 825 and Ground shortly with each other.
The alignment is completed as soon as the station indication flashes in the display.

Primer paso: "DX" = bajo nivel de entrada

Programa de prueba tecla 3 = 95 MHz
f_e 95 MHz 22,5 kHz/1 kHz 20 dBµV E'
Conectar MP 825 y masa durante poco tiempo.
Está terminado el ajuste cuando la indicación de la tecla de emisora se ilumina perpadeando en el visiualzador.

Segundo paso: "LO" = alto nivel de entrada

Programa de prueba tecla 5 = 98 MHz
f_e 98 MHz 22,5 kHz/1 kHz 40 dBµV E'
Conectar MP 825 y masa durante poco tiempo.
Está terminado el ajuste cuando la indicación de la tecla de emisora se ilumina perpadeando en el visiualzador.

AM

Bevor Sie den Testmode einschalten, müssen die Stationstasten folgendermaßen belegt werden:

	1	2	3	4	5	6
M	531 kHz	558 kHz	1404 kHz		1404 kHz	1602 kHz
L	153 kHz					

Allocation des touches de stations avant d-activer le mode de test:

	1	2	3	4	5	6
M	531 kHz	558 kHz	1404 kHz		1404 kHz	1602 kHz
L	153 kHz					

Before activating the test mode, the preset buttons are to be allocated as follows:

	1	2	3	4	5	6
M	531 kHz	558 kHz	1404 kHz		1404 kHz	1602 kHz
L	153 kHz					

Alocación de las teclas de emisoras antes de activar el modo de test:

	1	2	3	4	5	6
M	531 kHz	558 kHz	1404 kHz		1404 kHz	1602 kHz
L	153 kHz					

Bereich Range Gamme Gama	R_i = 60 Ω kHz 30 % R_a = 150 Ω	Display kHz	Abgleichelement Adjustment element Elément d'alignement Elemento de ajuste	MP		ΔU
AM-ZF AM-IF AM-FI	3 1404 kHz 23 dBµV	1404	≋ abstimmen auf Output max. align to max. output aligner à output max. sintonizar a máxima salida		max	
			F 660		max	
M	1 ≋	531	L 650	06		1,34 V
	2 558 kHz	558	L 602, L 603		max	
L	1 ≋	153	L 651	06		1,47 V
	1 153 kHz	153	L 612, L 613		max	

AM Suchlaufstop-Speicherung / AM search tuning stop storage / Mémorisation de l'arrêt de recherche de stations AM / Memorización de parada de búsquede AM

1. Schritt „DX" = kleiner Eingangspegel

Testprogramm Taste 3 = 1404 kHz
f_e 1404 kHz f_{mod} 1 kHz/30 % 20 dBµV E'
MP 825 und Masse kurzzeitig verbinden.
Der Abgleichvorgang ist abgeschlossen, wenn im Display die Stationsanzeige blinkt.

2. Schritt „LO" = hoher Eingangspegel

Testprogramm Taste 5 = 1404 kHz
f_e 1404 kHz f_{mod} 1 kHz/30 % 45 dBµV E'
MP 825 und Masse kurzzeitig verbinden.
Der Abgleichvorgang ist abgeschlossen, wenn im Display die Stationsanzeige blinkt.

1. Step "DX" = small input level

Test program button 3 = 1404 kHz
f_e 1404 kHz f_{mod} 1 kHz/30 % 20 dBµV E'
Connect MP 825 and Ground shortly with each other.
The alignment in completed as soon as the station indication flashes in the display.

2. Step "LO" = high input level

Test program button 5 = 1404 kHz
f_e 1404 kHz f_{mod} 1 kHz/30 % 45 dBµV E'
Connect MP 825 and Ground shortly with each other.
The alignment in completed as soon as the station indication flashes in the display.

1. Mesure "DX" = faible niveau d'entrée

Programme de test touche 3 = 1404 kHz
f_e 1404 kHz f_{mod} 1 kHz/30 % 20 dBµV E'
Connecter MP 825 brièvement à vers masse
Le réglage est terminé lorsque l'indicateur de stations clignote sur l'afficheur.

2. Mesure "LO" = haut niveau d'entrée

Programme de test touche 5 = 1404 kHz
f_e 1404 kHz f_{mod} 1 kHz/30 % 45 dBµV E'
Connecter MP 825 brièvement à vers masse
Le réglage est terminé lorsque l'indicateur de stations clignote sur l'afficheur.

Primer paso: "DX" = bajo nivel de entrada

Programa de prueba tecla 3 = 1404 kHz
f_e 1404 kHz f_{mod} 1 kHz/30 % 20 dBµV E'
Conectar MP 825 y masa durante poco tiempo.
Está terminado el ajuste cuando la indicación de la tecla de emisora se ilumina per perpadeando en el visiualzador.

Segundo paso: "LO" = alto nivel de entrada

Programa de prueba tecla 5 = 1404 kHz
f_e 1404 kHz f_{mod} 1 kHz/30 % 45 dBµV E'
Conectar MP 825 y masa durante poco tiempo.
Está terminado el ajuste cuando la indicación de la tecla de emisora se ilumina per perpadeando en el visiualzador.

Stereo / Stéréo / Estereo

Stereo Dekoder

Meßbedingung:
Nachbildung eines 180 K Widerstandes von V 310/23 nach Masse.

Frequenzzähler an V 310/24 über 100 K Widerstand.
Mit R 313 19 kHz ± 50 Hz einstellen.

Décodeur stéréo

Conditions de mesure:
Simulation d'une résistance de 180 K de V 310/23 à la masse.

Connecter un compteur de fréquences à V 310/24 via une résistance de 100 K.
Régler 19 kHz ± 50 Hz à l'aide de R 313.

Stereo Decoder

Measurement condition:
Simultation of a 180 K resistor between V 310/23 and ground.

Frequency counter across V 310/24 via 100 K resistor.
Adjust with R 313 19 kHz ± 50 Hz.

Decodificador estéreo

Condición de medición:
Simulación de una resistencia de 180 K de V 310/23 a masa.

Conectar un contador de frecuencia a V 310/24 por una resistencia de 100 K.
Ajustar a 19 kHz ± 50 Hz con R 313.

Einstellung der Kanaltrennung

4 (95 MHz)
95 MHz E' = 60 dBµV
auf Fremdmodulation
Stereodecoder in
10 % Pilot mit NF-Regler 22,5 kHz Hub
1 kHz Modulation
Stereocoder auf R schalten
NF Output R 1,4 V an 4 Ω auf 0 dB
Stereocoder auf L schalten
mit R 324 auf – 10 dB stellen

Adjustment of Channel Separation

4 (95 MHz)
95 MHz E' = 60 dBµV
on external modulation
Stereo encoder in
10 % pilot with AF regulator 22.5 kHz deviation
1 kHz modulation
Switch stereo encoder to R
AF output R 1.4 V at 4 Ω to 0 dB
Switch stereo encoder to L
Adjust to – 10 dB with R 324

Réglage de la séparation des canaux

4 (95 MHz)
95 MHz E' = 60 dBµV
sur modulation extérieure
Codeur stéréo en
10 % pilote, déviation de frequence de 22,5 kHz à l'aide de réglage B.F.
Modulation de 1 kHz
Commuter le codeur stéréo sur R
Sortie B.F. Régler R 1,4 V sur 4 Ω à 0 dB
Commuter le codeur stéréo sur L
Régler sur la valeur – 10 dB à l'aide de R 324

Ajuste de la separación de canales

4 (95 MHz)
95 MHz E' = 60 dBµV
en modulación externa
Codificador estéreo en
10 % de piloto, desviación de 22,5 kHz con regulador de B.F.
Modulación de 1 kHz
Conmutar el codificator estéreo a R
Salida de B.F. R 1,4 V a 4 Ω en 0 dB
Conmutar el codificador estéreo a L
Ajustar al – 10 dB con R 324

Stereoschaltschwelle

HF-Pegel wie „Einstellung der Kanaltrennung".
Mit R 355 ein übersprechen von 6 dB zwischen L + R einstellen.

Stereo Switching Threshold

HF level as "Adjustment of Channel Separation".
Adjust a crosstalk of 6 dB between L + R with R 355.

Seuil de commutation stéréo

Pour le réglage du niveau HF se référer au paragraphe „Réglage de la séparation des canaux".
Régler une diaphonie de 6 dB entre L et R à l'aide du réglage R 355.

Límite de conmutación estéreo

Para el ajuste del nivel de A.F. referirse al capítulo "Ajuste de la separación de canales".
Ajustar a una diafonía de 6 dB entre L y R con R 355.

ARI

4 (95 MHz).
95 MHz E' = 40 dBµV.
auf Fremdmodulation.
SK + DK 700 Hz Modulation.
Oscilloskop an W 411/1.
Mit L 413 auf maximum stellen.

4 (95 MHz).
95 MHz E' = 40 dBµV.
sur modulation exterieure.
SK + DK modulation 700 Hz.
Oscilloscope à W 411/1.
Régler sur la valeur maximale à l'aide de L 413.

4 (95 MHz).
95 MHz E' = 40 dBµV.
on external modulation.
SK + DK 700 Hz modulation.
Oscilloscope across W 411/1.
Adjust to maximum with L 413.

4 (95 MHz).
95 MHz E' = 40 dBµV.
en modulación externa
SK + DK modulación de 700 Hz.
Osciloscopio a W 411/1.
Ajustar al máximo con L 413.

Durchsage Lautstärke

2 (91 MHz)
91 MHz 22,5 kHz/1 kHz E' = 46 dBµV
ARI ausschalten
Mit -Regler 5 mW Output an 4 Ω
MP 825 kurzzeitig mit Masse verbinden
Der Abgleichvorgang ist abgeschlossen, wenn im Display die Stationsanzeige blinkt.

Volume of Traffic Announcements

2 (91 MHz)
91 MHz 22,5 kHz/1 kHz E' = 46 dBµV
Switch ARI off.
With -regulator 5 mW output at 4 Ω.
Connect MP 825 momentarily across ground.
The alignment is completed as soon as the station indication flashes in the display.

Volume sonore des messages de radioguidage

2 (91 MHz)
91 MHz 22,5 kHz/1 kHz E' = 46 dBµV
Mettre ARI hors service.
Régler une puissance de sortie de 5 mW à 4 Ω à l'aide du réglage .
Relier le point MP 825 brièvement à la masse.
Le réglage est teminé lorsque l'indicateur de stations clignote sur l'afficheur.

Volumen de mensajes de tráfico

2 (91 MHz)
91 MHz 22,5 kHz/1 kHz E' = 46 dBµV
Desconectar ARI.
Ajustar una potencia de salida de 5 mW a 4 Ω con regulador .
Conectar el punto MP 825 brevemente a masa.
Está terminado el ajuste cuando la indicación de la tecla de emisora se ilumina perpadeando en el visiualzador.

Dolby-Pegeleinstellung

Dolby Testcassette 400 Hz, 200 nWB/m verwenden
mit R 1250/R 1260 505 mV an MP 1202/1203 einstellen.

Réglage du niveau Dolby

Utiliser une cassette-test Dolby de 400 Hz, 200 nWB/m.
Régler 505 mV au point MP 1202/1203 à l'aide de R 1250/R 1260.

Dolby – Level Adjustment

Use Dolby test cassette 400 Hz, 200 nWB/m.
Adjust 505 mV at MP 1202/1203 with R 1250/R 1260.

Ajuste del nivel Dolby

Utilizar una casete de prueba de 400 Hz, 200 nWB/m.
Ajustar 505 mV al punto MP 1202/1203 con R 1250/R 1260.

Hamburg

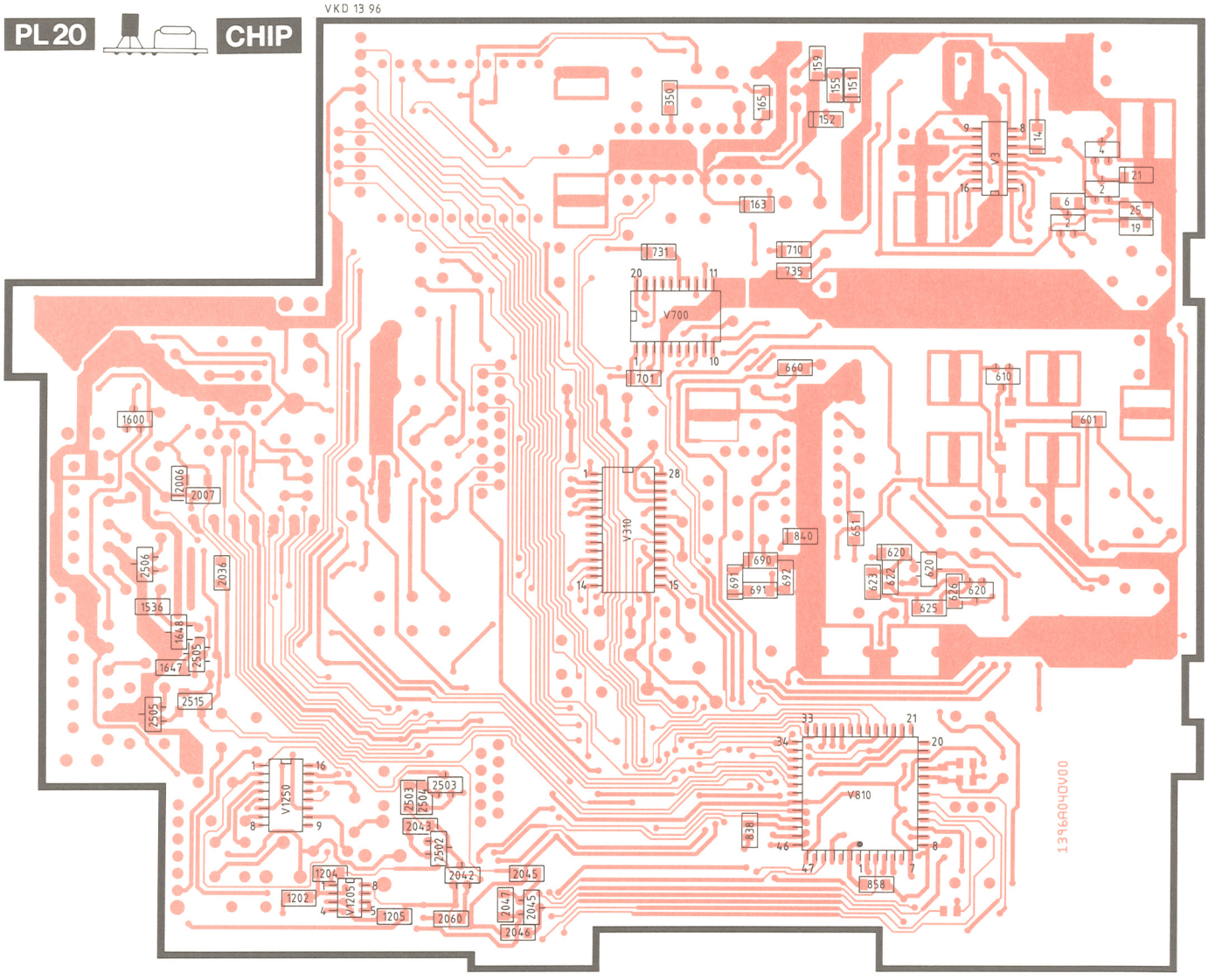

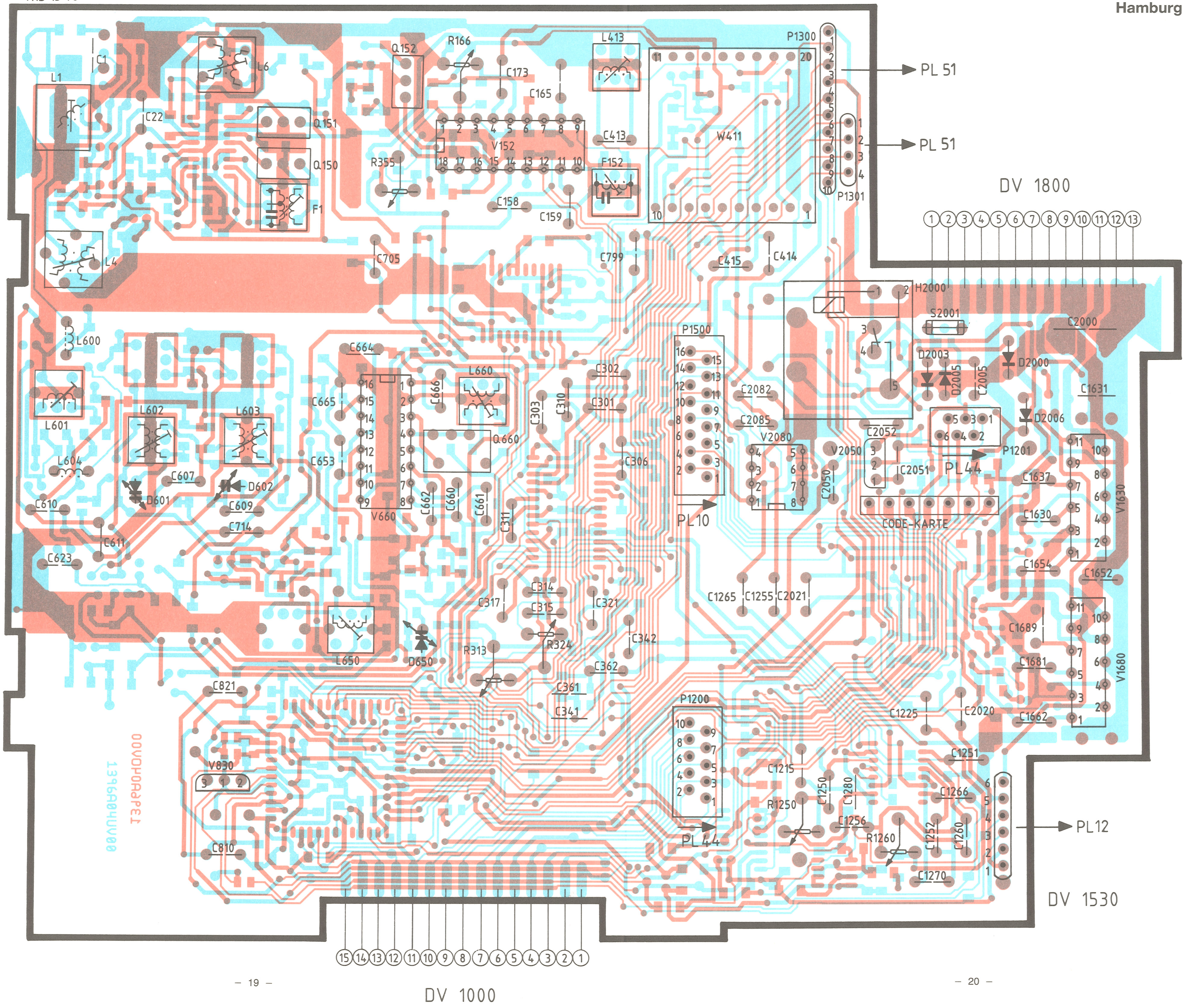
PL 51
PL 51
DV 1800
P1300
P1301
L413
C413
F152
W411
Q152
R166
C173
C165
V152
R355
C158
C159
L1
C1
L6
C22
Q151
Q150
F1
L4
C705
C799
C415
C414
H2000
S2001
C2000
D2003
D2005
C2005
D2000
C1631
D2006
P1201
PL 44
C2052
C2051
V2050
C2050
CODE-KARTE
C1637
C1630
V1630
C1654
C1652
L600
L601
L602
L603
L604
D601
D602
C607
C609
C610
C611
C623
C714
C664
C665
C653
V660
C666
L660
Q660
C662
C660
C661
C303
C310
C302
C301
C306
C311
P1500
PL 10
C2082
C2085
V2080
C1265
C1255
C2021
C314
C315
C317
C321
C342
R313
R324
C362
C361
C341
L650
D650
C821
V830
C810
P1200
PL 44
C1215
R1250
C1250
C1280
C1256
R1260
C1252
C1260
C1270
C1225
C2020
C1251
C1266
PL 12
DV 1530
C1689
C1681
C1662
V1680
DV 1000

OSZ/MIX/ZF

ZF/DEM

STEREO/ASU

PROZESSOR

ARI

KANAL-
TRENNUNG

STEREOSCHALT-
SCHWELLE

SCHALTLOGIK

A	B	EING.PAAR
0	0	1+12
0	1	2+15
1	0	3+14
1	1	4+11

PLL

AM

PL-20
1396

KEYBOARD

FADER

TREBLE BALANCE

P/N1000

PL-42
5213

PL-20
1396

CODEKARTE K

SCHALTLOGIK

A	B	EING.PARA
0	0	1+12
0	1	2+15
1	0	5+14
1	1	4+11

LCD-TREIBER

LCD

PL-44
5214

PL-20
1396

PL-12
5124

N/P1530

N/P1300

TB

LW13

N/P1301

PL-51 5947

PL-20
1396

DOLBY

CPS

NF-PROZESSOR

PL-10
3381

PL-12
5124

N/P1530

EINSCHALTER

N/P1300

N/P1301

PL-51 5947

PL-20
1396

PL-10
3381

CPS

DOLBY

NF

PREAMPPLATTE

NF-PROZESSOR

P/N1800

P/N1801

P/N1500

PL-74/1
5056

74/2
5036

LF

LR

RF

RR

12V*
UD
(+)

+14V
UB

HAMBURG-CR40 7 640 893 510
29.08.90

Hamburg

PL 42

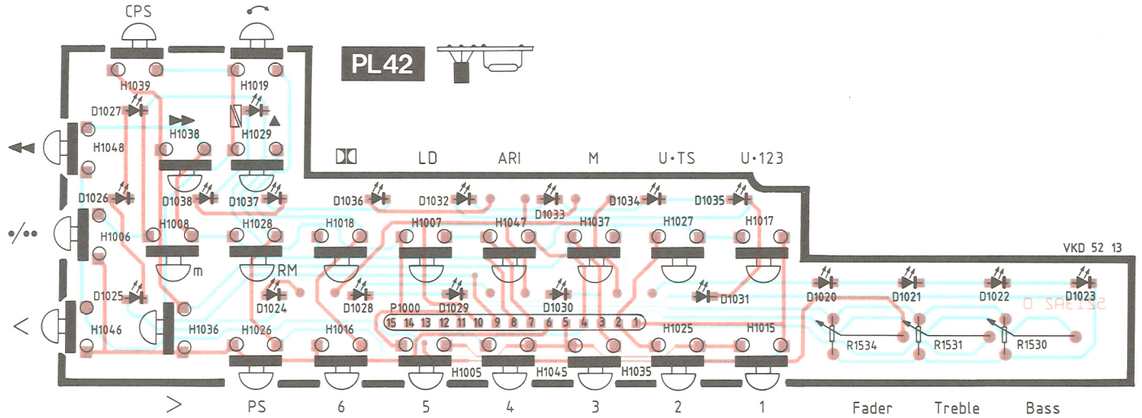

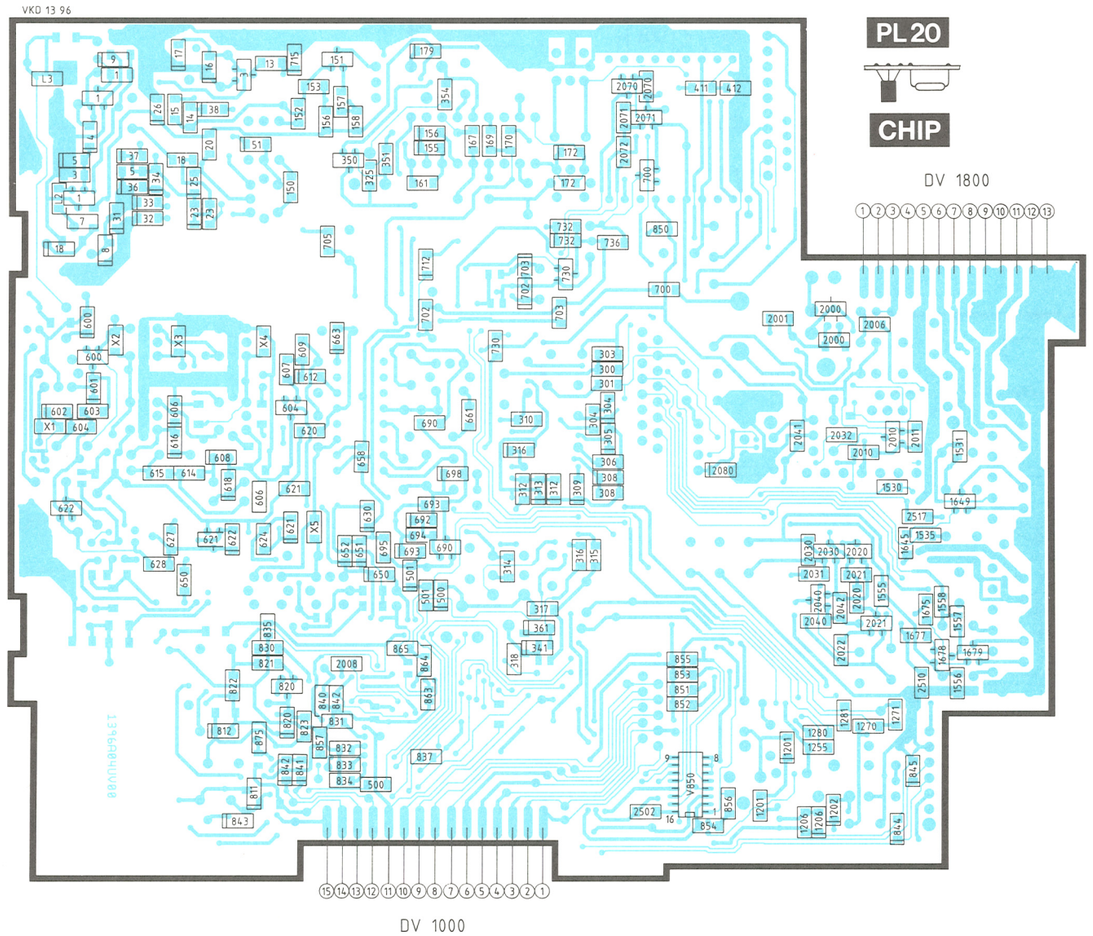

PL 20

CHIP

Hamburg

PL 10

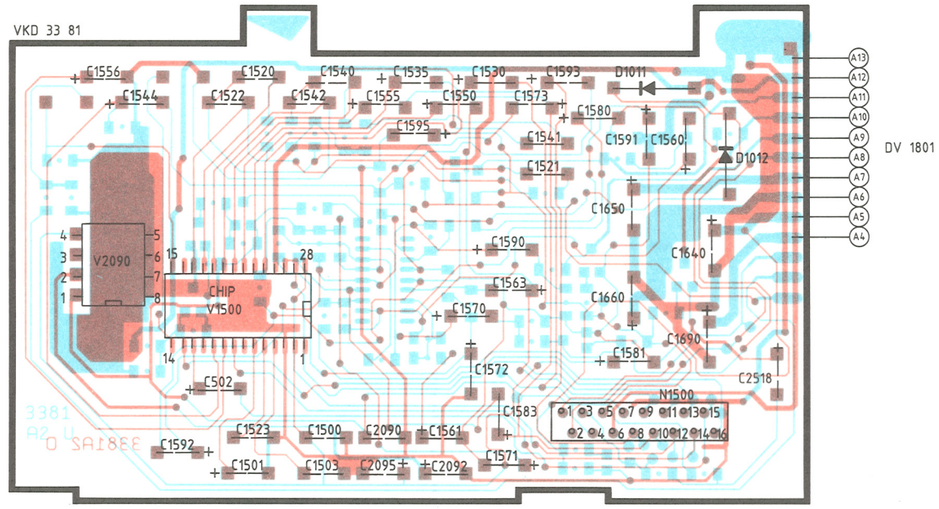

PL 10 CHIP

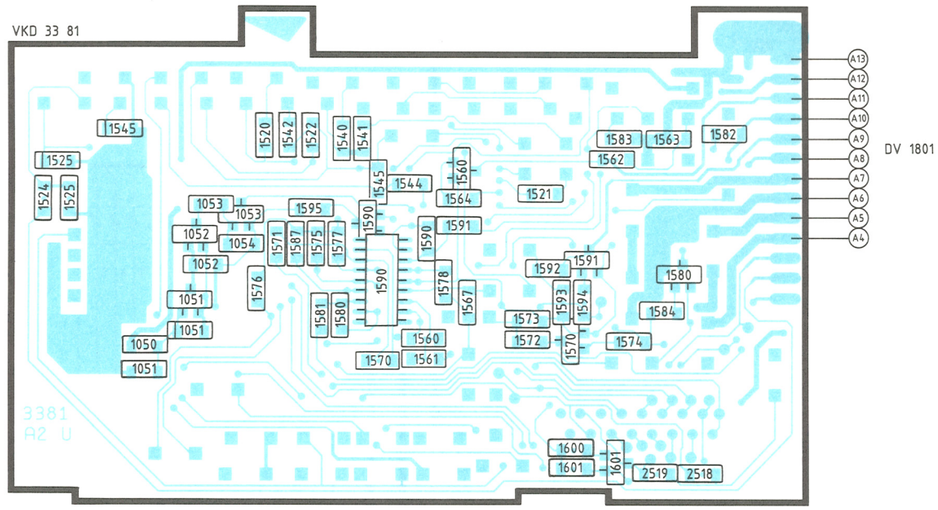

PL 12

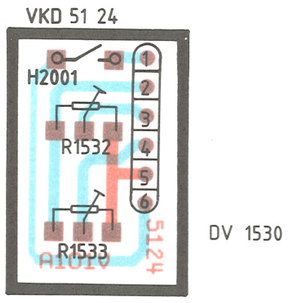

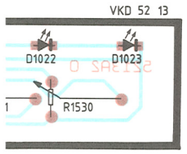

ble Bass

20

IP

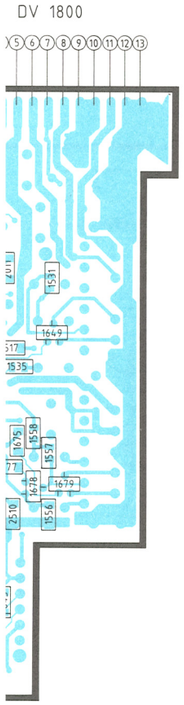

PL 10

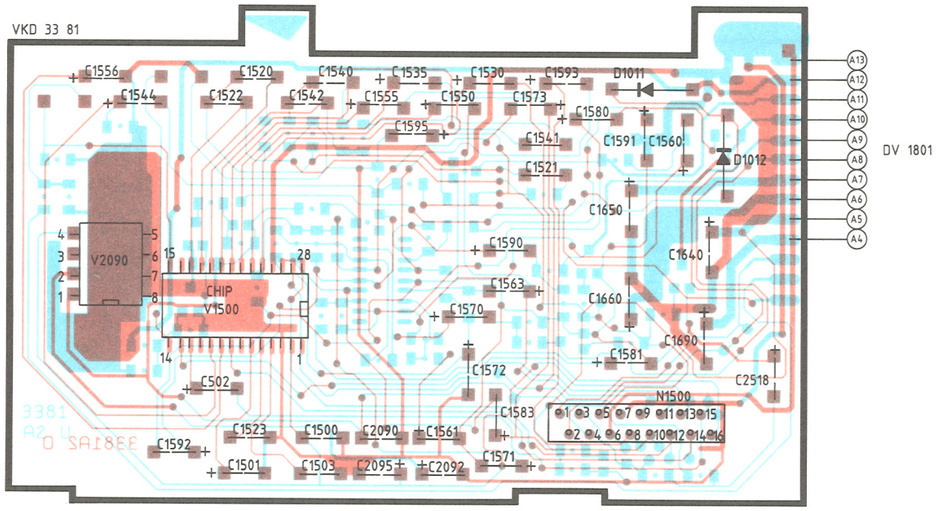

PL 10 CHIP

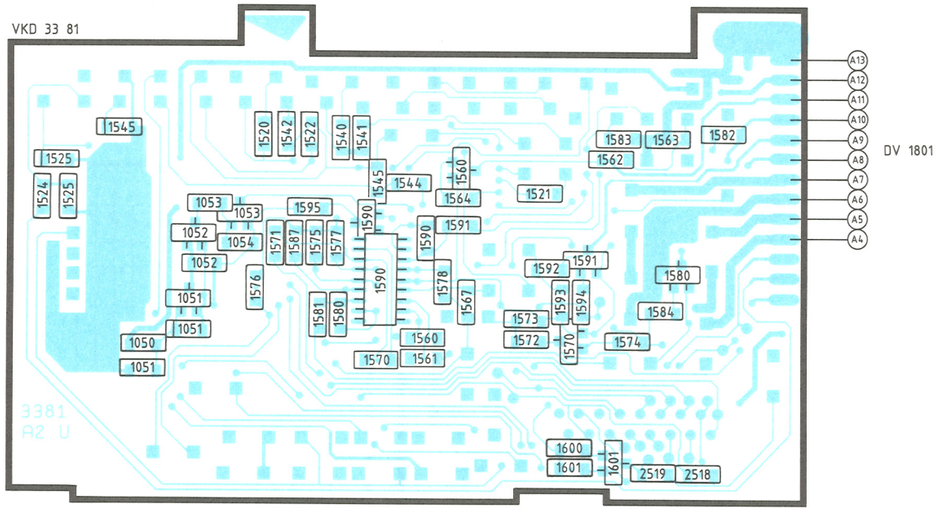

PL 12

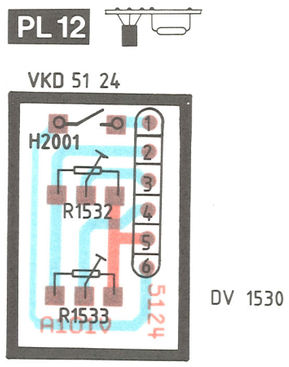

PL51

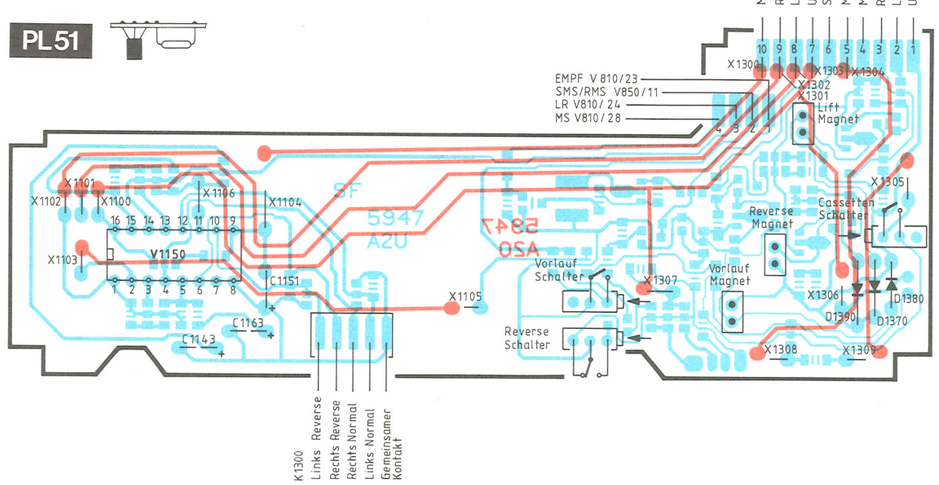

PL51 CHIP

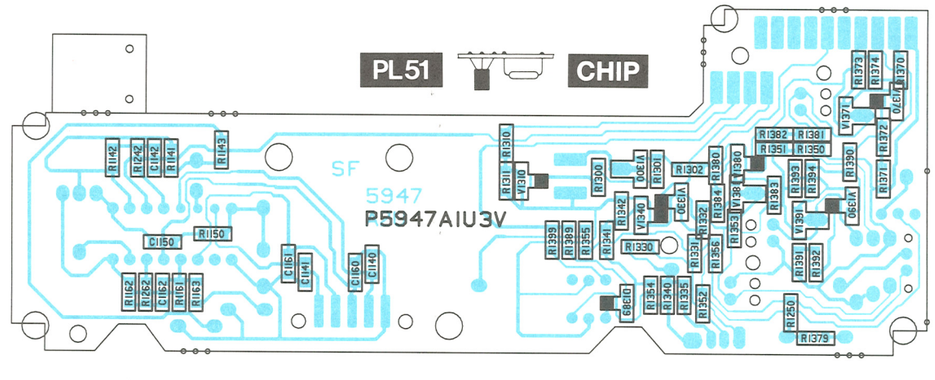

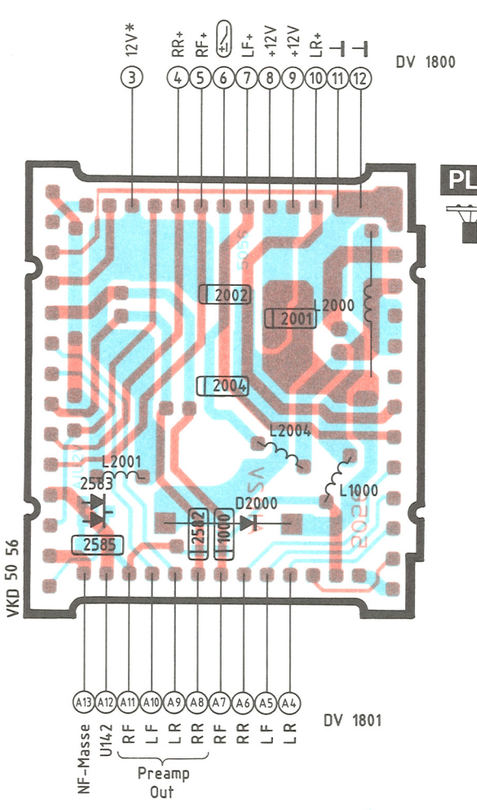

PL74 -1

PL74 -2

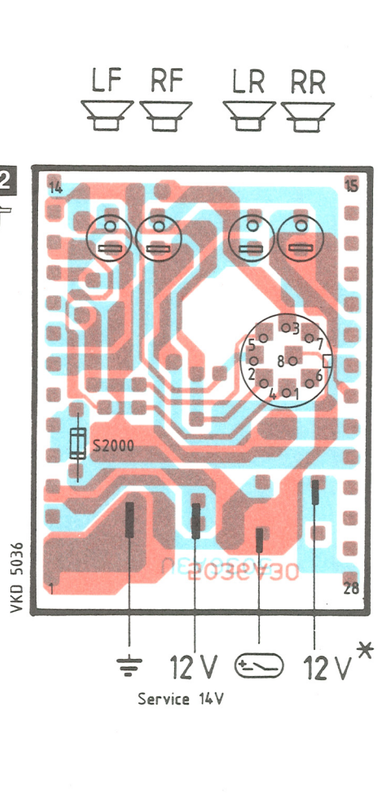

PL 10

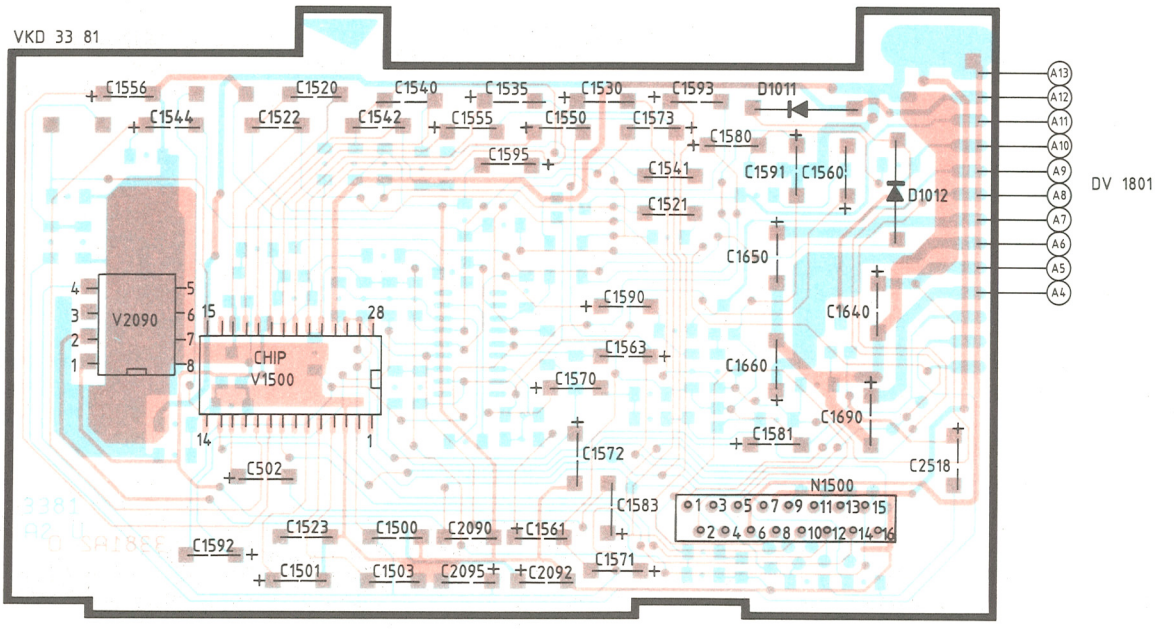

PL 10 CHIP

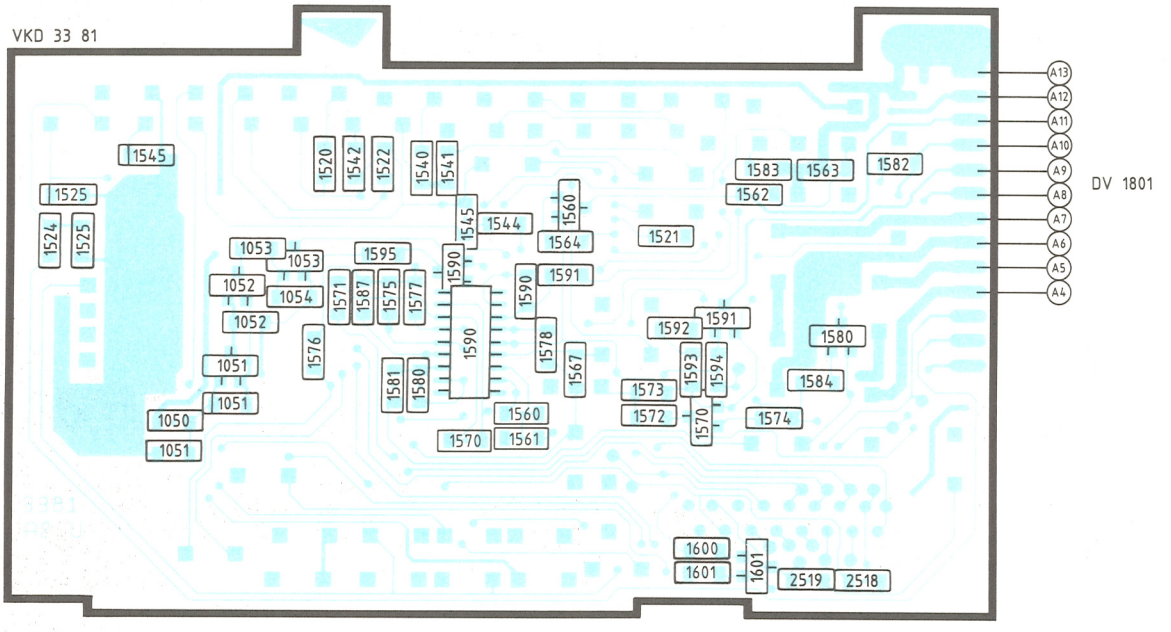

PL 12

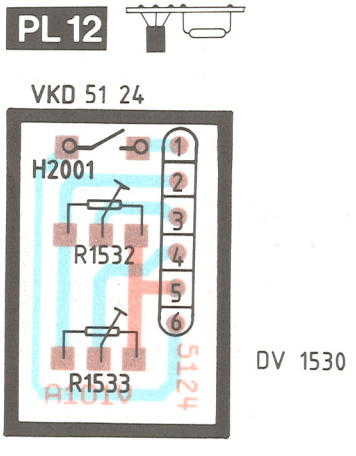

Montreal

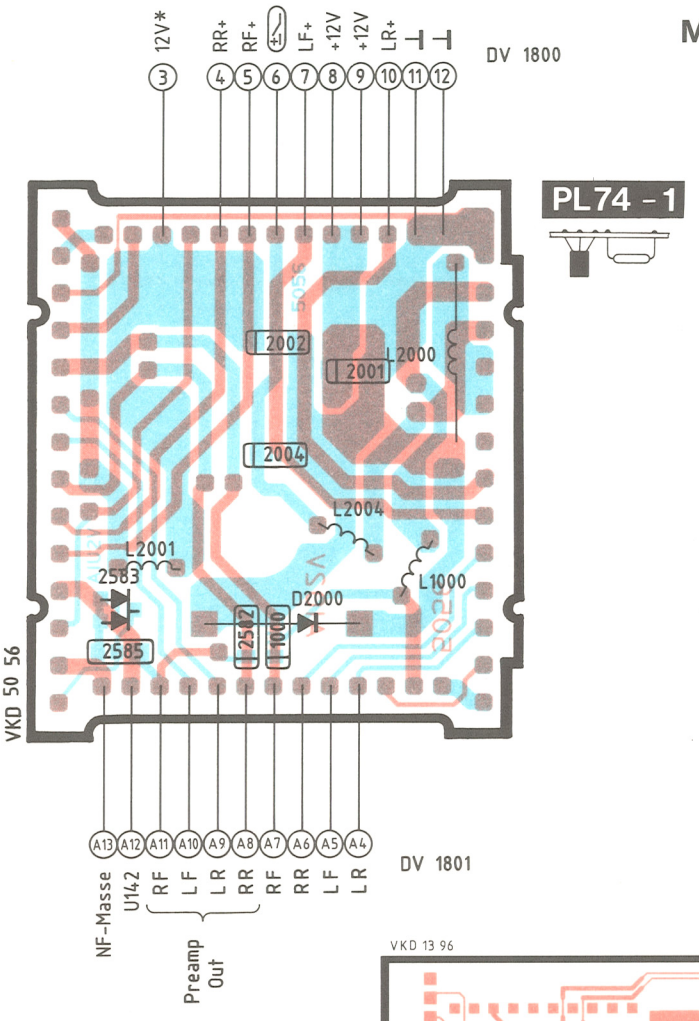

12V*
RR+
RF+
LF+
+12V
+12V
LR+
DV 1800
PL74 - 1
2002
2001
L2000
2004
L2004
L2001
2583
L1000
D2000
2585
2582
1000
VKD 50 56
A13 A12 A11 A10 A9 A8 A7 A6 A5 A4
DV 1801
NF-Masse
U142
RF LF LR RR
RF RR LF LR
Preamp Out

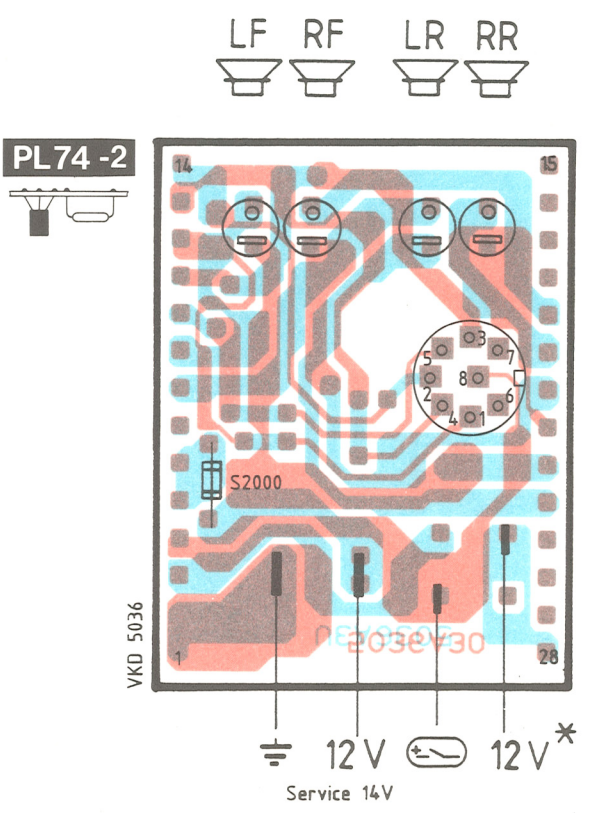

LF RF LR RR
PL74 -2
S2000
VKD 5036
12 V
12 V*
Service 14V

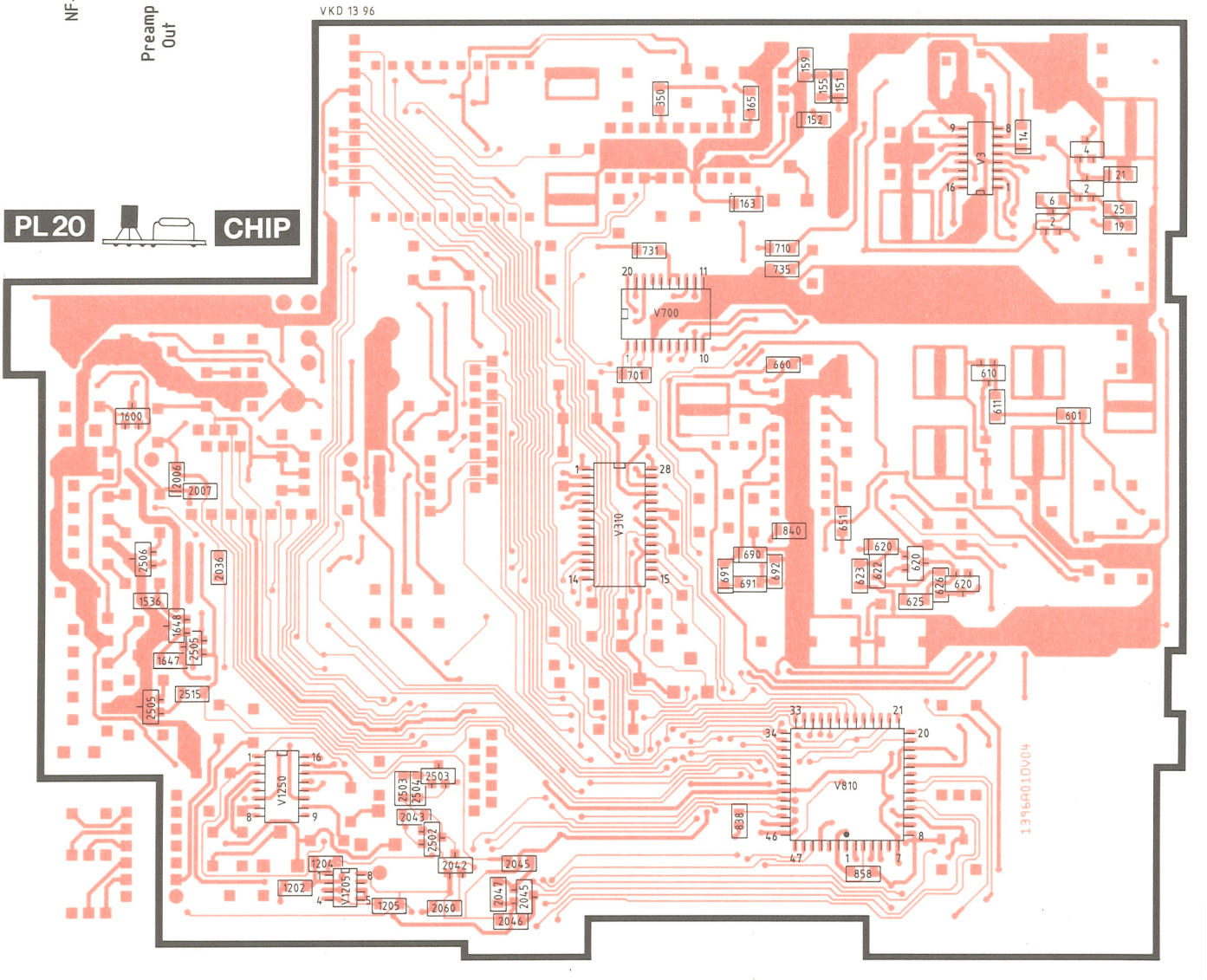

VKD 13 96
PL20
CHIP
V700
V310
V810
V1250
V1205
V3
1396A010V04

Montreal

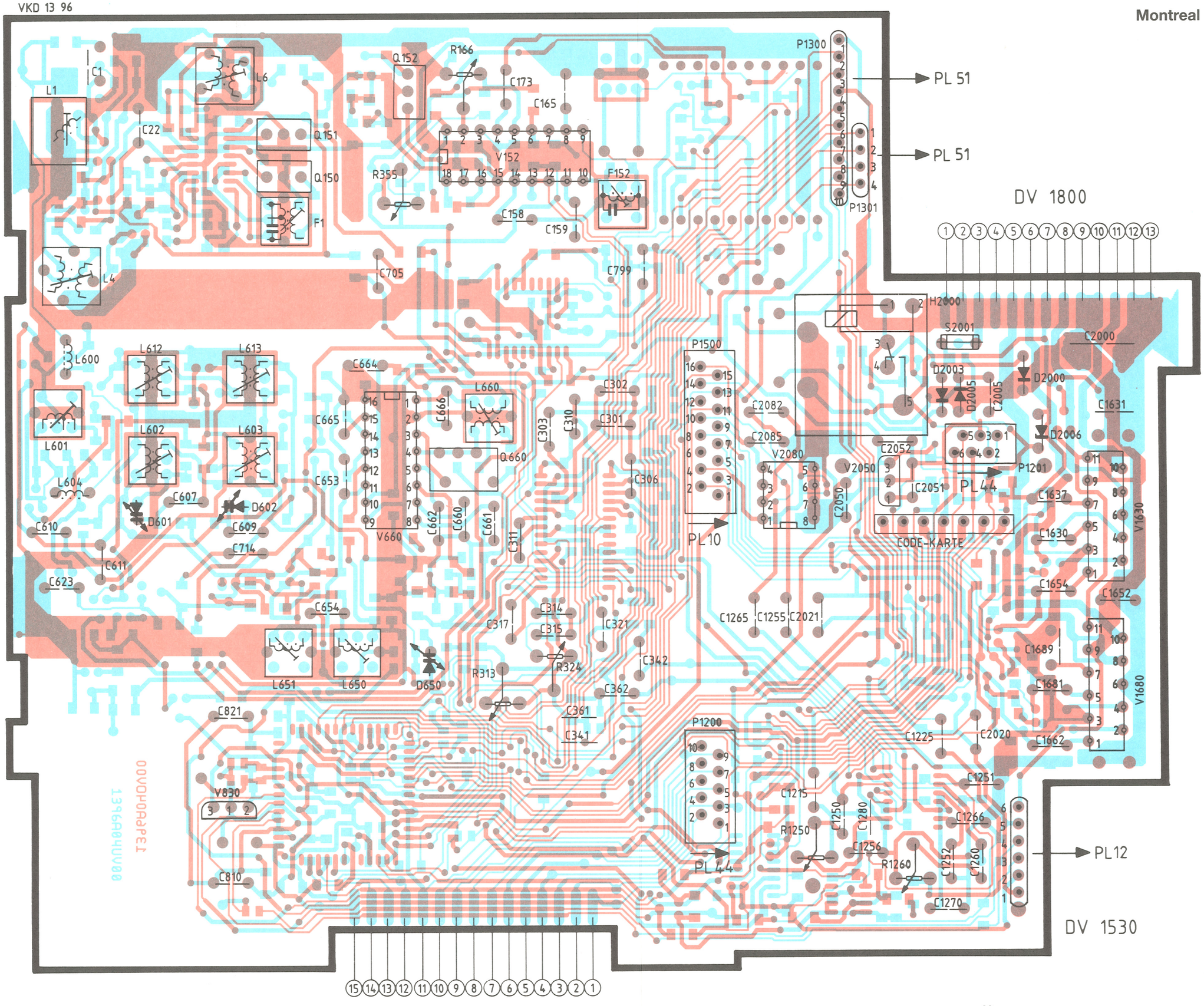
PL 51
PL 51
DV 1800
PL 10
PL 44
PL 44
PL 12
DV 1530
DV 1000
CODE-KARTE
P1300
P1301
P1500
P1200
P1201
V152
V660
V2080
V2050
V1630
V1680
V830
Q152
Q151
Q150
Q660
F1
F152
H2000
S2001
D2003
D2005
D2000
D2006
D601
D602
D650
L1
L4
L6
L600
L601
L602
L603
L604
L612
L613
L650
L651
L660
R166
R355
R313
R324
R1250
R1260
C1
C22
C173
C165
C158
C159
C705
C799
C664
C665
C666
C653
C607
C609
C610
C611
C623
C714
C654
C821
C810
C302
C301
C303
C310
C306
C311
C314
C315
C317
C321
C342
C362
C361
C341
C2082
C2085
C2052
C2051
C2050
C1265
C1255
C2021
C1631
C1637
C1630
C1654
C1652
C1689
C1681
C1662
C1225
C2020
C1251
C1215
C1250
C1280
C1256
C1266
C1252
C1260
C1270
C2000
C2005
C1660
C661
C662
C660
C1
1
2
3
4
5
6
7
8
9
10
11
12
13
15
14
13
12
11
10
9
8
7
6
5
4
3
2
1

OSZ/MISCH/ZF

ZF/DEM

ASU/STEREO

PROZESSOR

FM

AM

PLL

KEYBOARD

PL-20
1 396

PL-42
5 213

PL-20

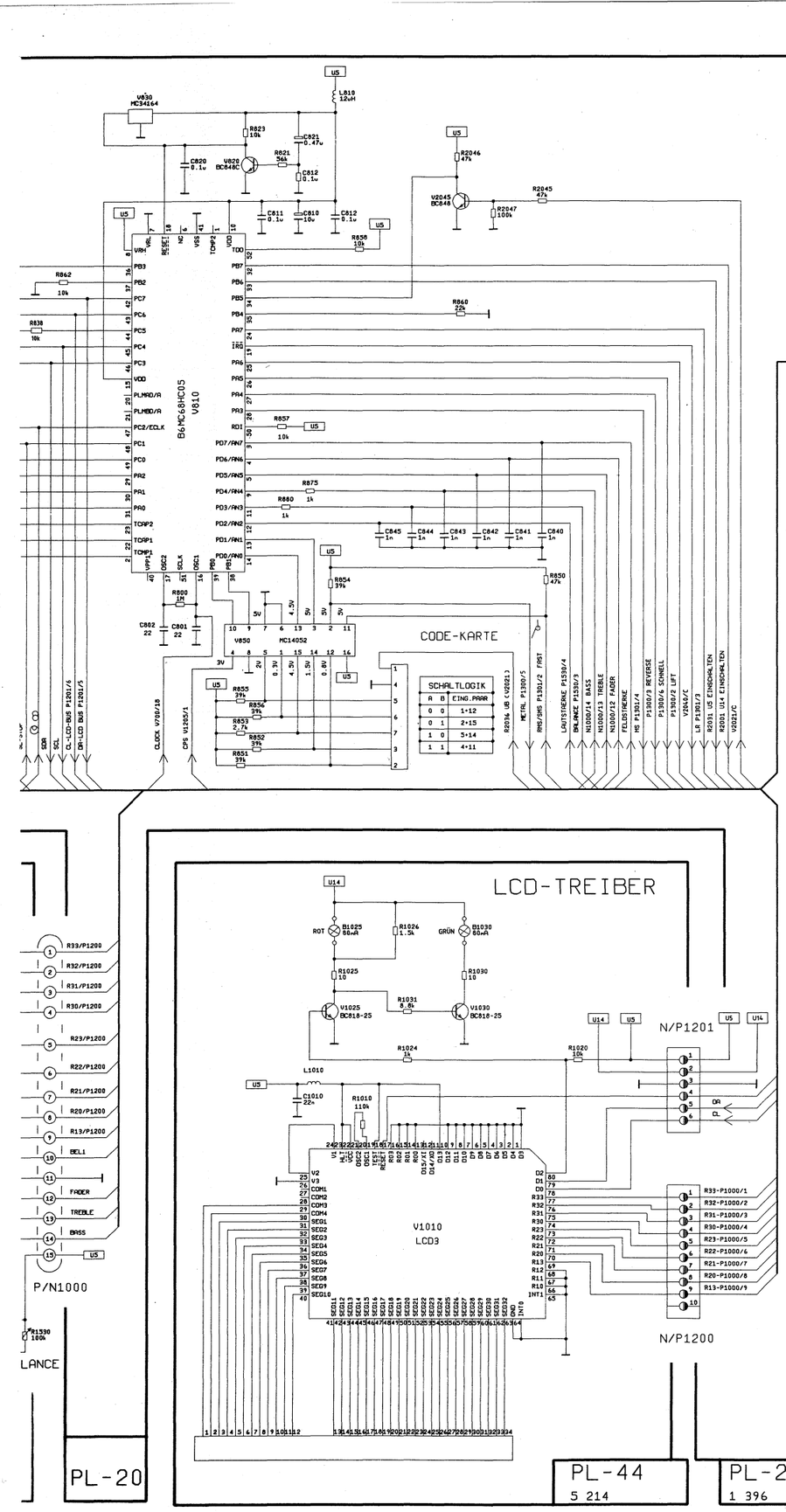
U5
V830 MC34164
L810 12uH
R823 10k
C823 0.47u
V820 BC848C
R821 56k
C812 0.1u
C820 0.1u
C811 0.1u
C810 10u
C812 0.1u
R658 10k
V2045 BC848
R2046 47k
R2045
R2047 100k
R862 10k
R838 10k
R860 22k
B6MC68HC05 V810
R857 10k
R875 1k
R860 1k
C845 1n
C844 1n
C843 1n
C842 1n
C841 1n
C840 1n
R854 39k
R850 47k
R800 10
C802 22
C801 22
V850 MC14052
CODE-KARTE
SCHALTLOGIK
A B EING.PAAR
0 0 1+12
0 1 2+15
1 0 5+14
1 1 4+11
R855 39k
R856 39k
R853 2.7k
R852 39k
R851 39k
SDA
SCL
CL-LCD-BUS P1201/4
DA-LCD BUS P1201/5
CLOCK V780/18
CPS V1205/1
R2036 U5 (V2021)
METAL P1300/5
RMS/SMS P1301/2 FAST
LAUTSTERKE P1530/4
BALANCE P1530/3
HI300/14 BASS
HI300/13 TREBLE
HI300/12 FADER
TELEFONRUF
HS P1301/4
P1300/3 REVERSE
P1300/6 SCHNELL
P1300/2 LIFT
V2045/C
LR P1300/7
R2031 U4 EINSCHALTEN
V2021/C

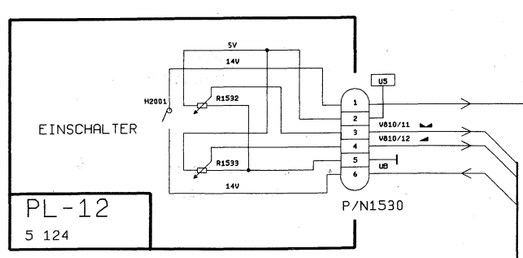
EINSCHALTER
5V
14V
H2001
R1532
R1533
14V
U5
1
2
3
4
5
6
V810/11
V810/12
U6
P/N1530
PL-12
5 124

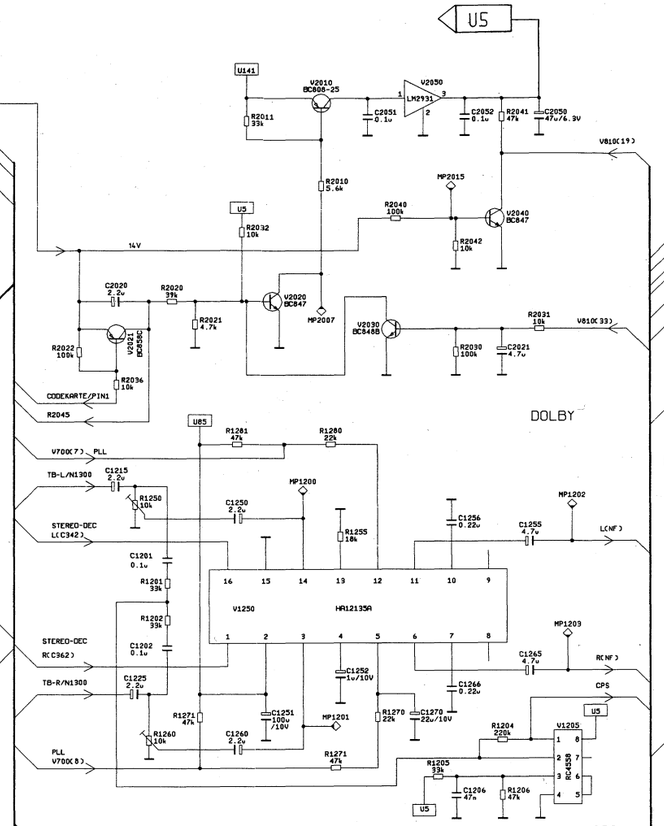
U5
U141
V2010 BC808-25
V2030 LM2931
R2011 33k
C2051 0.1u
C2052 0.1u
R2041 47k
C2050 47u/6.3V
V810(19)
R2010 5.6k
MP2015
R2040 100k
V2040 BC847
R2042 10k
R2032 10k
14V
C2020 2.2u
R2020 33k
V2020 BC847
MP2007
R2021 4.7k
V2021 BC858C
V2030 BC848B
R2031 10k
V810(33)
R2022 100k
R2036 10k
R2030 100k
C2021 4.7u
CODEKARTE/PIN1
R2045
DOLBY
U85
R1281 47k
R1280 22k
V700(7) PLL
C1215 2.2u
TB-L/N1300
R1250 10k
MP1200
C1250 2.2u
STEREO-DEC (C342)
R1255 10k
C1256 0.22u
C1255 4.7u
MP1202
LC(NF)
C1201 0.1u
R1201 33k
V1250 HA12135A
R1202 33k
STEREO-DEC (C362)
C1202 0.1u
MP1203
C1245 4.7u
RC(NF)
C1225 2.2u
TB-R/N1300
C1252 1u/10V
C1266 0.22u
CPS
R1271 47k
C1251 100u/10V
MP1201
R1270 22k
C1270 22u/10V
C1260 2.2u
R1260 10k
R1271 47k
R1204 220k
V1205 RC4558
R1205 33k
C1206 47n
R1206 47k
PLL V700(8)
CPS
P1500/10-LF
P1500/5-PR-MUTE
P1500/3-BR
P1500/8-LR
P1500/9-RF
P1500/7-RR
V2503 BC858B
R2503 10k
R2504 47k
R2502 47k
NF-MUTE
V2502 BC847B
R2040 10k
V2042 BC858B
R2043 27k
AUSSCHALT MUTE
MP2017
V810 (32)
R2001 5.6k
R2000 100k
POWER S

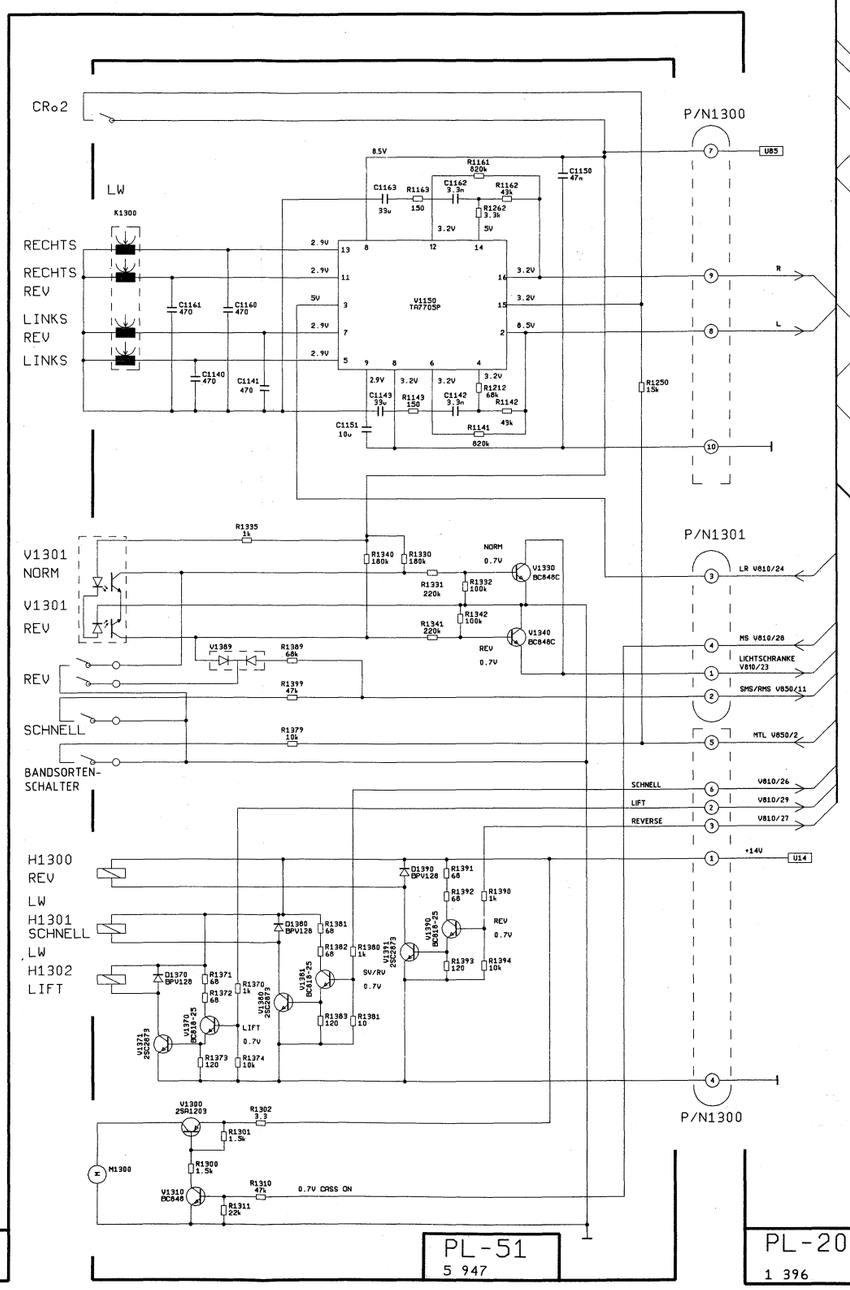
CRo2
P/N1300
LW
K1300
RECHTS
RECHTS REV
LINKS REV
LINKS
8.5V
R1141 820k
C1162 3.3n
R1162 43k
C1163 33n
R1163 150
R1262 3.3k
3.2V
5V
C1150 47n
C1141 470
C1140 470
V1150 TA7705P
2.9V
R1250 15k
C1143 33n
R1143 150
C1142 3.3n
R1212 68k
R1142 43k
C1151 10u
R1141 820k
U85
R
L
P/N1301
V1301 NORM
V1301 REV
REV
SCHNELL
BANDSORTEN-SCHALTER
R1335 1k
R1340 160k
R1330 160k
NORM 0.7V
V1330 BC848C
R1331 220k
R1332 100k
R1341 220k
R1342 100k
V1340 BC848C
REV 0.7V
V1989
R1389 68k
R1399 47k
R1379 10k
LR V810/24
MS V810/28
LICHTSCHRANKE V810/23
SMS/RMS V850/11
MTL V850/2
SCHNELL
LIFT
REVERSE
V810/26
V810/25
V810/27
+14V
U14
H1300 REV
LW
H1301 SCHNELL
LW
H1302 LIFT
D1390 BPV128
R1391 68
R1392 68
R1390 1k
REV 0.7V
D1380 BPV128
R1381 68
R1382 68
R1380 1k
SV/RV 0.7V
D1370 BPV128
R1371 68
R1372 68
R1370 1k
LIFT 0.7V
R1383 120
R1381 10
R1393 120
R1394 10k
R1373 120
R1374 10k
V1300 2SA1203
R1302 3.3
R1301 1.5k
R1300 1.5k
M1300
R1310 47k
0.7V CASS ON
R1311 22k
P/N1300
PL-51
5 947
PL-20
1 396

LCD-TREIBER
U14
ROT B1025 60mR
R1024 1.5k
GRÜN B1030 60mR
R1025 10
R1030 10
V1025 BC818-25
R1031 8.8k
V1030 BC818-25
R1024 1k
R1020 10k
N/P1201
U5
U14
L1010
C1010 22n
R1010 110k
V1010 LCD3
R33-P1000/1
R32-P1000/2
R31-P1000/3
R30-P1000/4
R23-P1000/5
R22-P1000/6
R21-P1000/7
R20-P1000/8
R13-P1000/9
N/P1200
R33/P1200
R32/P1200
R31/P1200
R30/P1200
R23/P1200
R22/P1200
R21/P1200
R20/P1200
R13/P1200
BELL
FADER
TREBLE
BASS
P/N1000
R1530 100k
LANCE
PL-20
PL-44
5 214
PL-20
1 396

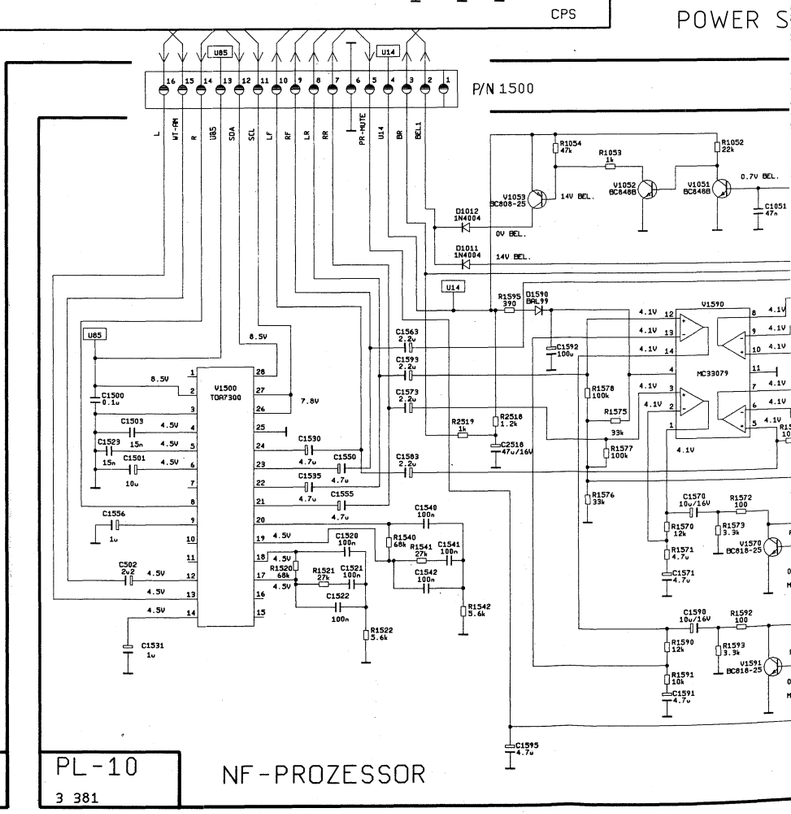
U85
U14
P/N 1500
L
WF-ANT
R
U85
SDA
SCL
LF
RF
LR
RR
PR-MUTE
U14
BR
BELL
R1054 47k
R1053 1k
R1052 22k
V1053 BC808-25
14V BEL.
V1052 BC848B
V1051 BC848B
0.7V BEL.
C1051 47u
0V BEL.
D1012 1N4004
D1011 1N4004
14V BEL.
U14
R1595 390
D1590 BAL99
V1590
U85
8.5V
V1500 TDA7300
7.8V
C1500 0.1u
C1503 4.5V
C1523 15n
C1501 15n
10u
C1556 1u
C502 2u2
C1531 1u
C1592 100u
C1563 2.2u
C1593 2.2u
C1573 2.2u
C1583 2.2u
C1530 4.7u
C1550 4.7u
C1535 4.7u
C1555 4.7u
C1540 100u
C1320 100u
C1541 100u
R1540 68k
R1541 27k
C1542 100u
R1542 5.6k
C1521 100u
R1521 27k
R1520 68k
C1522 100u
R1522 5.6k
R1578 100k
R1575 33k
R1577 100k
R1576 33k
R2519 1k
R2518 1.2k
C2518 47u/16V
C1570 10u/16V
R1572 100
R1570 12k
R1573 3.3k
V1570 BC818-25
C1571 4.7u
C1590 10u/16V
R1592 100
R1590 12k
R1573 3.3k
V1591 BC818-25
R1591 10k
C1591 4.7u
C1593 4.7u
MC33079

EINSCHALTER

PL-12
5 124

P/N1530

P/N1300

P/N1301

P/N1300

PL-51
5 947

PL-20
1 396

U5

DOLBY

CPS

NF

P/N1800

POWER SUPPLY

P/N 1500

PREAMP-PLATTE

P/N1801

NF-PROZESSOR

PL-10
3 381

PL-74/1
5 056

74/2
5 036

LF

LR

RF

RR

Montreal CR 40 7 640 886 010

Montreal

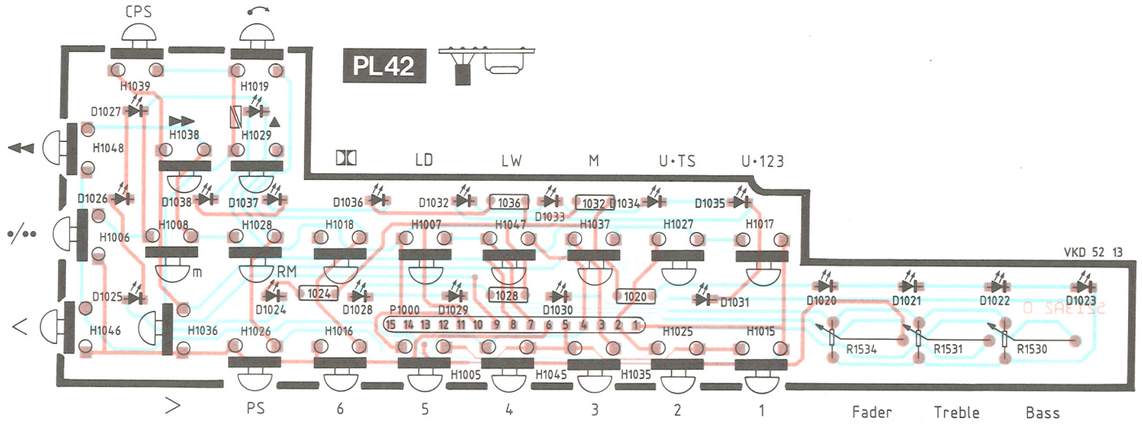

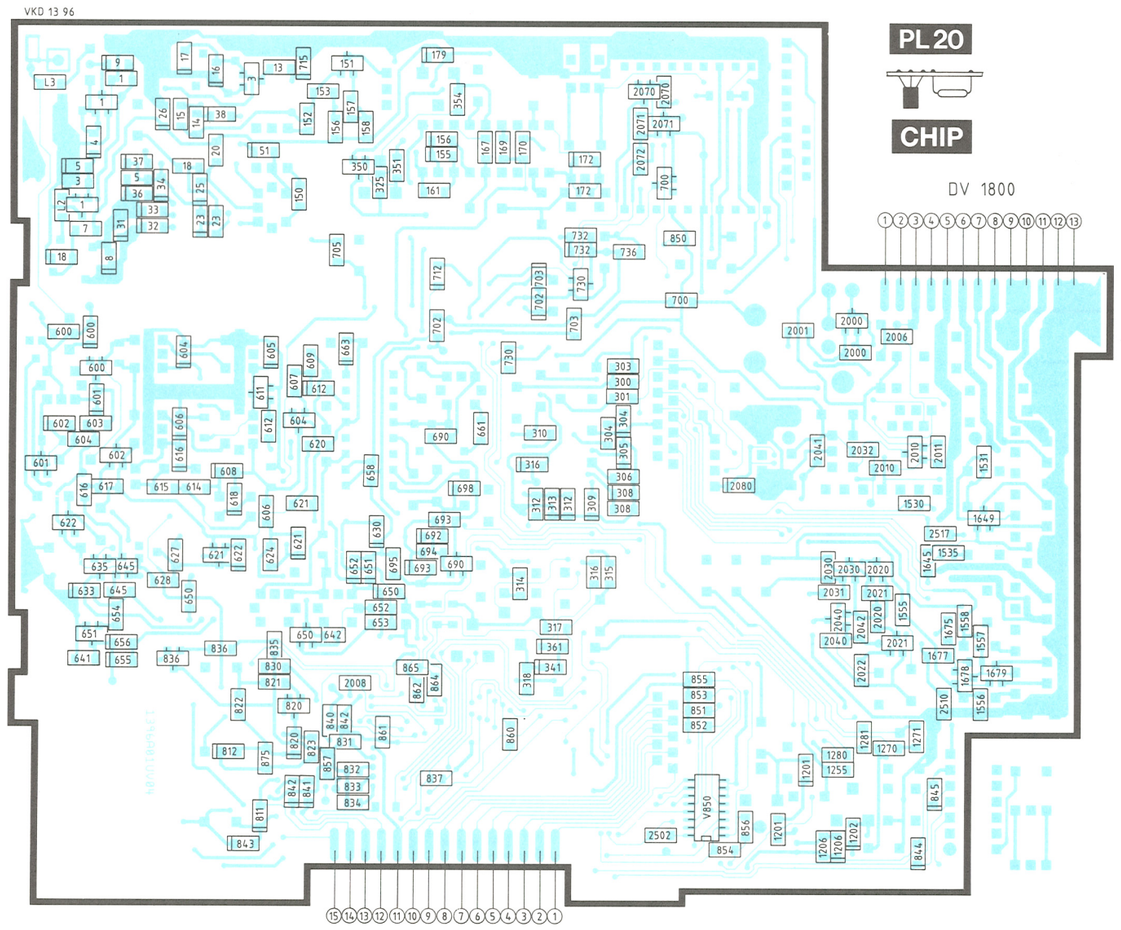

Hamburg / Montreal

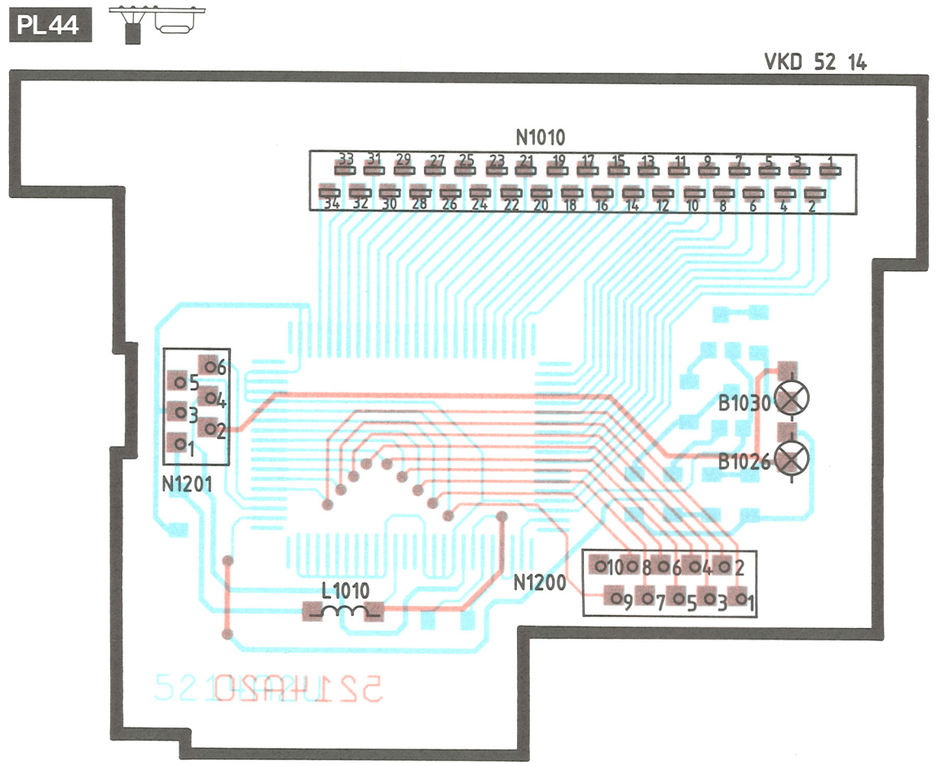

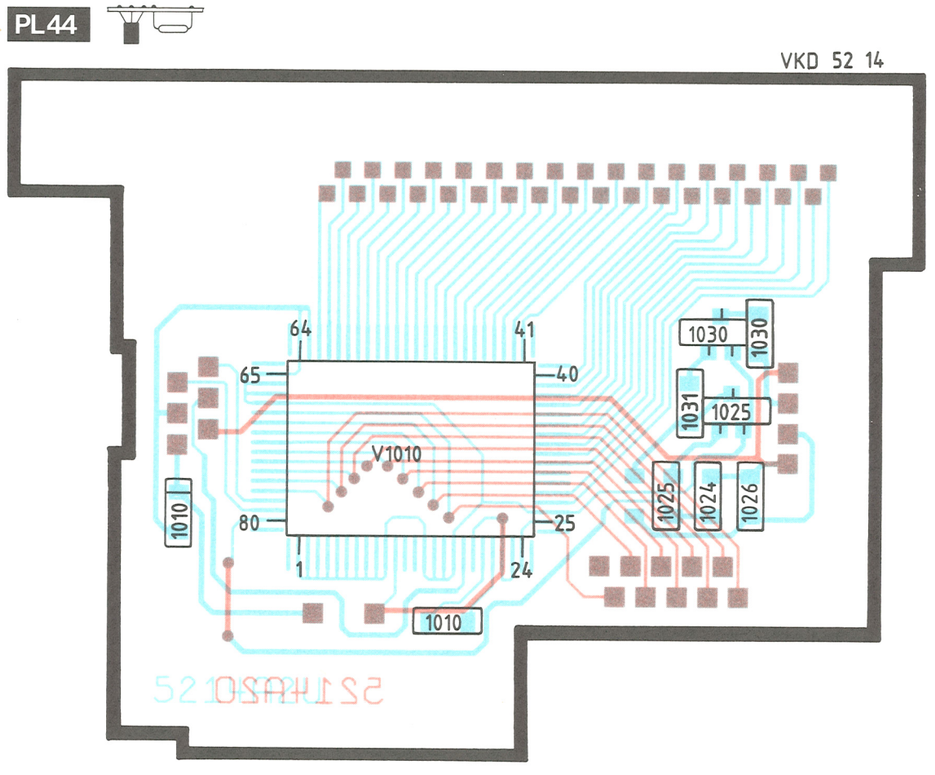

V 660 **TDA 1072** **AM MIX / OSC / ZF / DET**

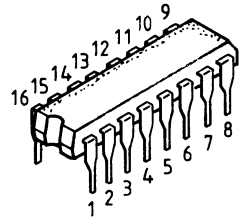

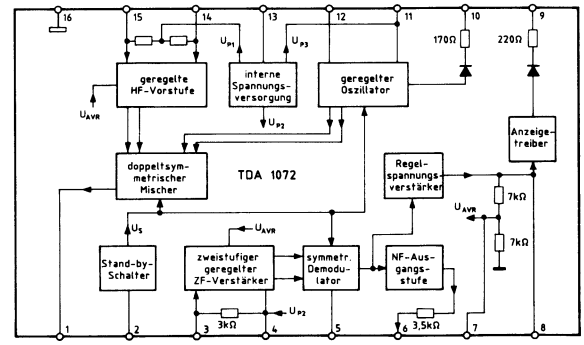

V 850 **MC 14052**

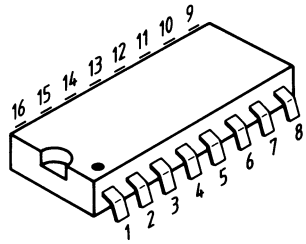

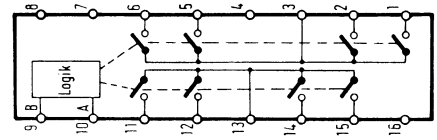

A	B	Pins	
L	L	1 + 3	12 + 13
H	L	5 + 3	14 + 13
L	H	2 + 3	15 + 13
H	H	6 + 3	11 + 13

V1150 **TA 7705**

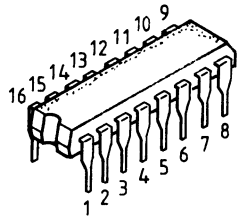

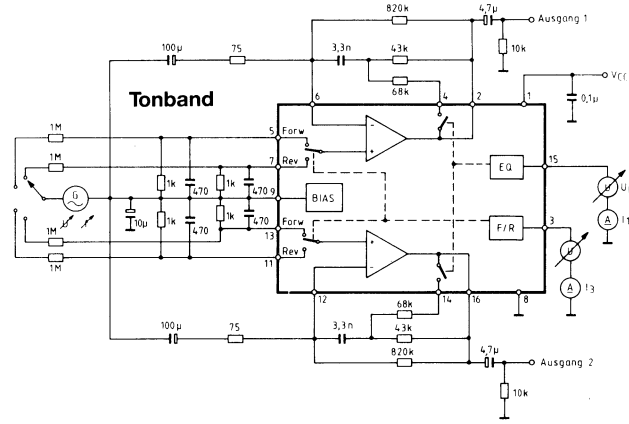

V 1500 **TDA 7300**

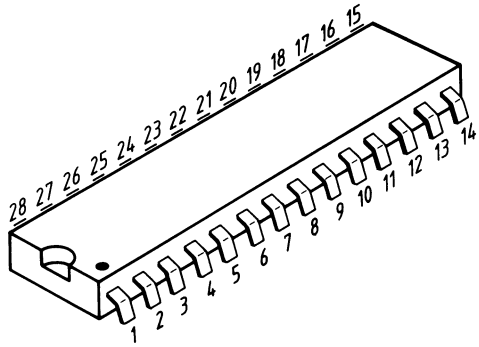

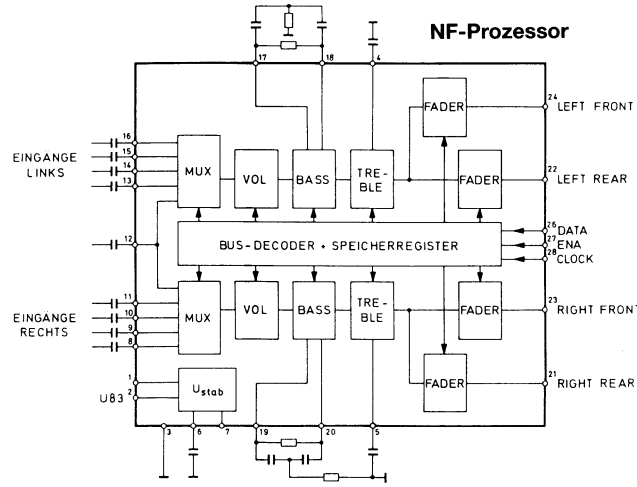

V 1590 **MC 33079**

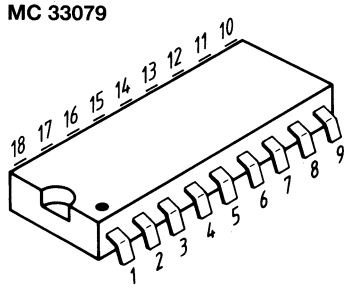

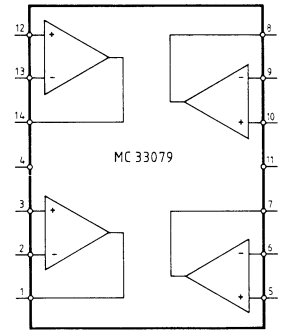

V 3 **TDA 1574**

FM
MIX / OSC. / ZF

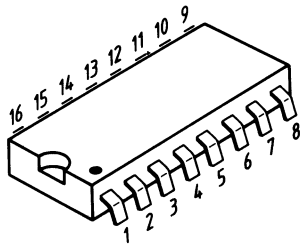

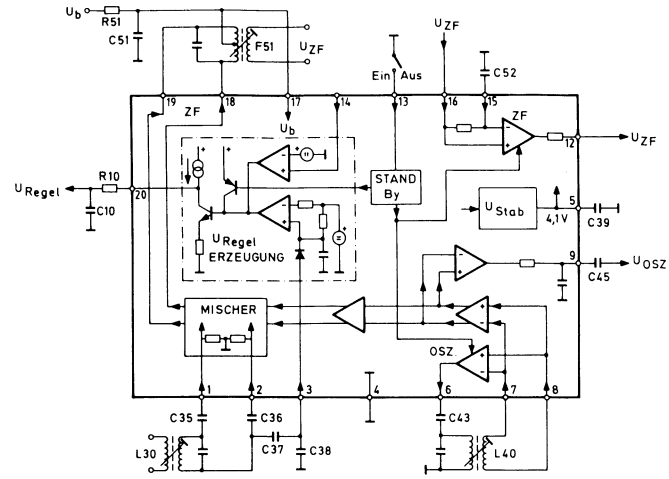

V 152 **TDA 1596**

FM
ZF / DET

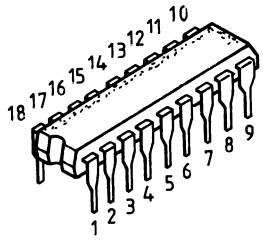

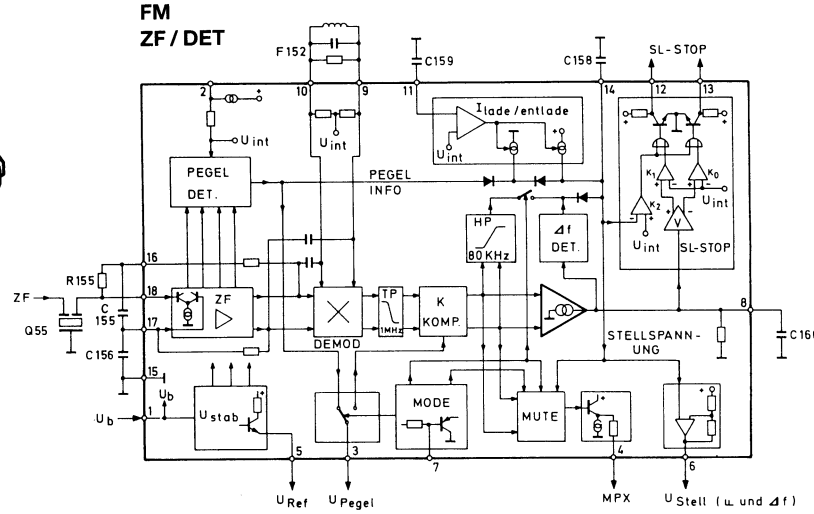

V 310 **AN 7465 S**

ASU / Stereo

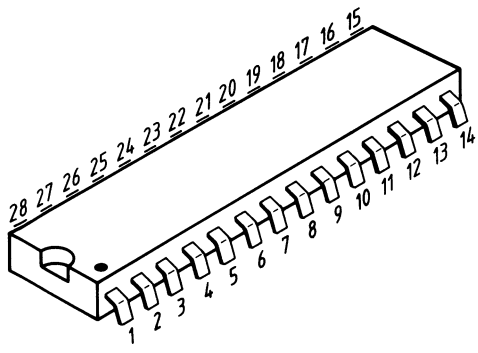

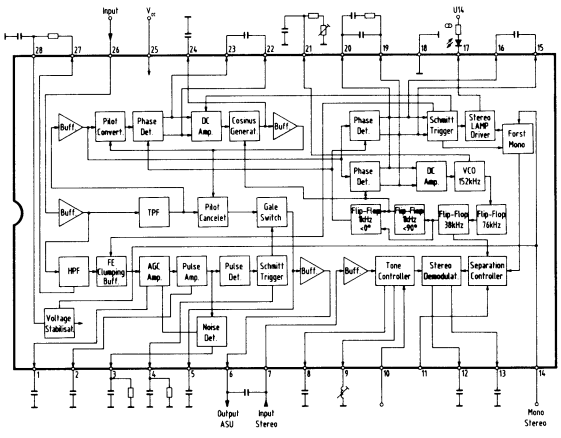

V 700 **SDA 2121**

PLL

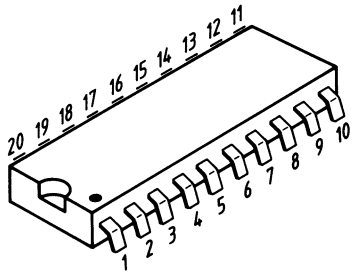

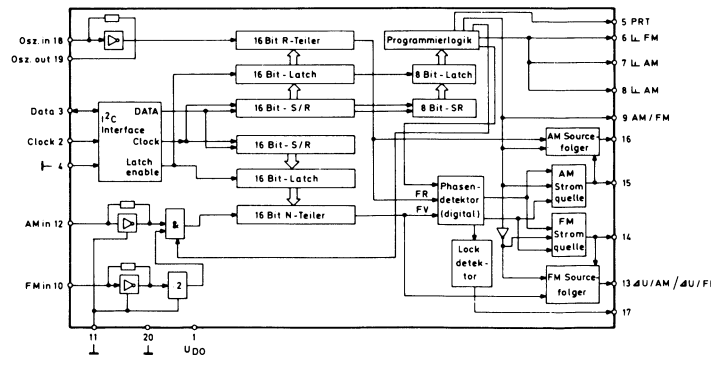

Preamp

Preamp Connector

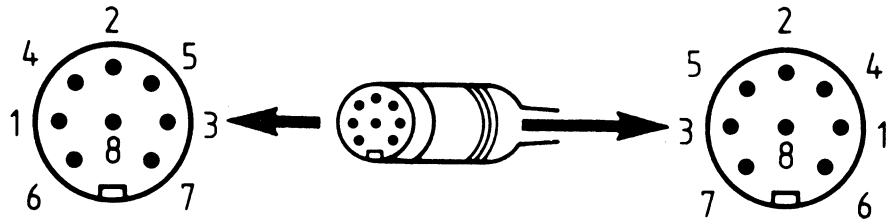

Preamp Socket

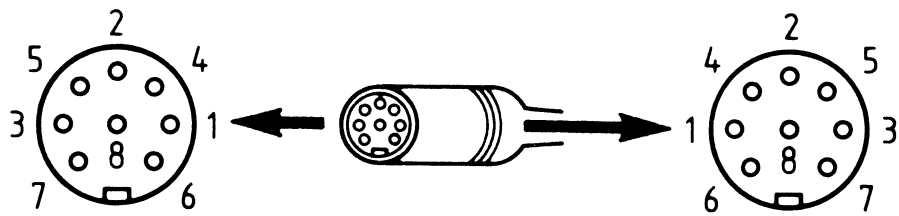

1 = LR
2 = Ground
3 = LF
4 = RR
5 = RF
6 = CD = H
7 = (DK = L) > Ⓜ - STOP
8 = ⏦ 14V / 100mA (Imax)

Car - Radio
Preamp Out
2V / 150Ω

Amplifier
Preamp In
2V / 10k

1 Stueck

3. 090. 440. 006

Blaupunkt GmbH
Bosch Telecom

2605

BLAUPUNKT AUTORADIO

Bosch Telecom

Ersatzteilliste

Spare Parts List
Liste de rechanges
Lista de repuestos

Hamburg CR 40
7 640 893 010

Montreal CR 40
7 640 886 010

Code **Mini 13-E**

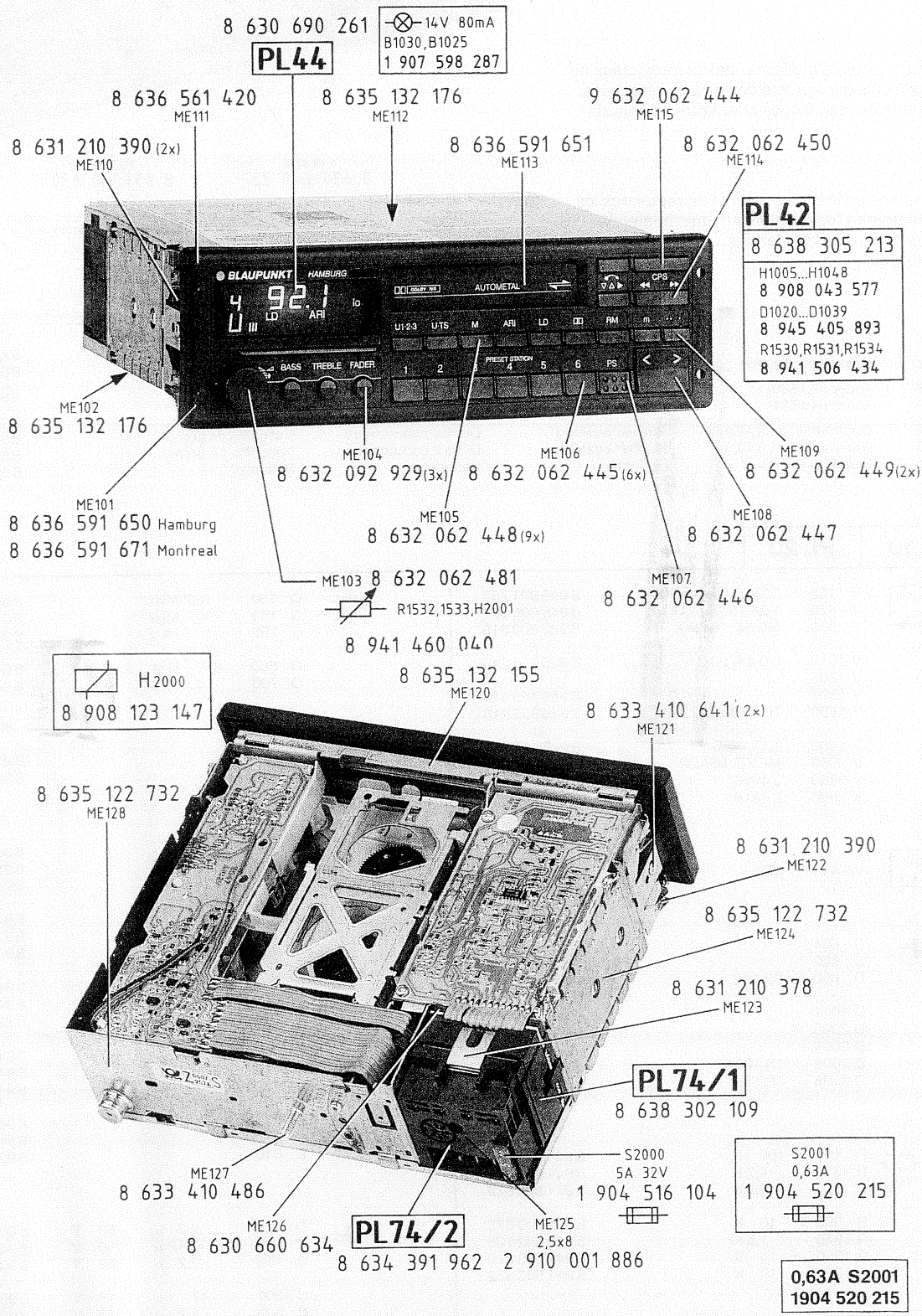

Gedruckt in Deutschland bei
MC 1/HDR Blaupunkt · Änderungen vorbehalten.

Printed in Germany by
MC 1/HDR Blaupunkt · Subject to alterations.

Bosch Telecom
3D90 340 021
6/90
Wt

Imprimé en Allemagne par
MC 1/HDR Blaupunkt · Sous réserve de modifications.

Impreso en Alemania por
MC 1/HDR Blaupunkt · Modificaciones reservadas.

2605

Hinweis:

Handelsübliche Kondensatoren und Widerstände sind in der Ersatzteilliste nicht aufgeführt. Wir bitten Sie, diese Teile im Fachhandel zu beziehen.

Note:

Commercially available capacitors and resistors are not mentioned in the spare parts list. Kindly buy these parts from the specialized trade.

Nota:

Des condensateurs et résistances commerciaux ne sont pas inclus dans la liste des pièces détachées. Veuillez acheter ces pièces chez votre spécialiste.

Nota:

No se indican en la lista de piezas de repuestos los condensatores y los resistores de uso comercial. Les rogamos comprar esas piezas en el comercio especializado.

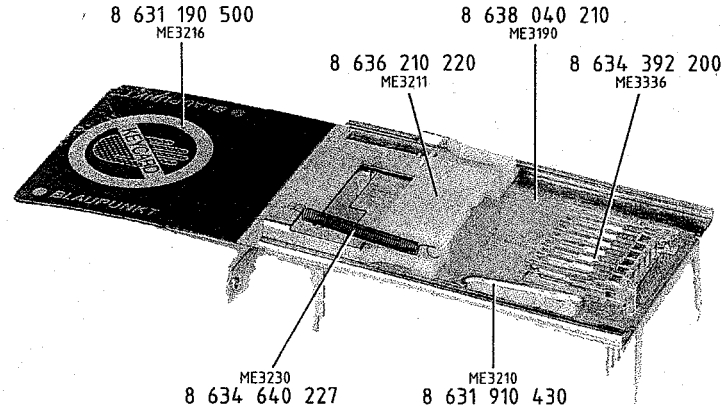

ME 3210	Drehfeder	Torsion spring	Ressort de torsion	Muelle de torsion	8 634 650 081
ME 3221	Senkschraube (6x)	Flat-heat screw	Vis a tête fraisee	Tornillo avellanad	8 633 410 757
ME 3208	Feder (R 1530)	Spring	Torsion	Torsion	8 634 630 181
ME 3219	Feder (R 1531)	Spring	Torsion	Torsion	8 634 630 182
ME 1115	Gummibuchse (LCD)	Rubber bushing	Douille caoutchouc	Casquillo de goma	8 630 460 278
ME 1116	Gummibuchse (LCD)	Rubber bushing	Douille caoutchouc	Casquillo de goma	8 630 460 279
ME 3471	Reflektor (LCD)	Reflector	Reflecteur	Reflector	8 630 660 774

PL 10	PL 20		
V 152	TDA 1596		8 945 901 737
V 660	TDA 1072		8 945 900 394
V 830	MC 34 164 P		8 925 900 315
V 1010	HD 44790 C		8 925 900 240
V 1301, V 1302			8 945 405 611
V 1630	TDA 7350		8 945 902 218
V 1680	TDA 7350		8 945 902 218
V 2050	MC 78L05ACP		8 925 900 327
V 2080	L 4916		8 945 900 450
V 2090	L 4916		8 945 900 450
W 411	VFR		8 638 309 204
D 601, D 602, D 650	BB 112		8 945 405 996
D 1011, D 2000, D 2003, D 2005	1N 4004		8 905 405 794
D 2006	ZPD 5,1		8 905 421 272
R 166	100 K		8 941 500 076
R 313	4,7 K		8 941 500 070
R 324	2,2 K		8 941 500 079
R 355	10 K		8 941 500 072
R 870	1,5 K		8 920 669 103
R 1250	10 K		8 941 500 072
R 1260	10 K		8 941 500 072
Q 150	10,7 MHz		8 946 193 236
Q 151	10,7 MHz		8 946 193 236
Q 152	10,7 MHZ		8 946 193 236
Q 660	460 kHz		8 946 193 234
Q 700	4 MHz		8 946 193 099
F 1			8 948 417 022
F 152			8 948 417 023
L 1			8 948 419 031
L 4			8 948 419 032
L 6			8 948 419 033
L 413			8 948 412 026
L 600			8 928 411 137
L 601			8 948 412 059
L 602			8 948 415 058
L 603			8 948 415 057
L 604			8 928 411 008
L 612			8 948 412 060
L 613			8 948 412 061
L 650			8 948 415 059
L 651			8 948 415 060
L 660			8 948 413 011
L 810			8 928 411 512
C 22	2,2 µ	50 V	8 903 490 109
C 165	0,47 µ	50 V	8 943 403 126
C 173	2,2 µ	50 V	8 903 490 109
C 301	47 µ	16 V	8 903 470 327
C 303	4,7 µ	35 V	8 903 490 112
C 317	3,3 µ	50 V	8 903 423 011

PL 10	PL 20

C 321	4,7 µ	35 V	8903490112
C 342	1 µ	50 V	8903490425
C 362	1 µ	50 V	8903490425
C 414	10 µ	16 V	8903470325
C 415	4,7 µ	35 V	8903490112
C 502	2,2 µ	50 V	8903490109
C 611	33 µ	16 V	8903490149
C 623	22 µ	16 V	8903700317
C 660	2,2 µ	50 V	8903481505
C 661	10 µ	16 V	8903470325
C 664	22 µ	10 V	8903700317
C 799	100 µ	16 V	8903480312
C 810	10 µ	16 V	8903470325
C 821	0,47 µ	50 V	8903403126
C 1215	2,2 µ	50 V	8903481505
C 1225	2,2 µ	50 V	8903481505
C 1250	2,2 µ	50 V	8903481505
C 1251	100 µ	10 V	8903470213
C 1252	1 µ	50 V	8903490423
C 1255	4,7 µ	35 V	8903490112
C 1260	2,2 µ	50 V	8903481505
C 1265	4,7 µ	35 V	8903490112
C 1270	22 µ	10 V	8903700317
C 1501	10 µ	16 V	8903480325
C 1530	4,7 µ	35 V	8903490112
C 1531	1 µ	50 V	8903490423
C 1535	4,7 µ	35 V	8903490112
C 1550	4,7 µ	35 V	8903490112
C 1555	4,7 µ	35 V	8903490112
C 1556	1 µ	50 V	8903490425

C 1560	10 µ	16 V	8903470325
C 1561	4,7 µ	35 V	8903490112
C 1563	2,2 µ	50 V	8903490109
C 1570	10 µ	16 V	8903470325
C 1571	4,7 µ	35 V	8903490112
C 1572	47 µ	10 V	8903490147
C 1573	2,2 µ	50 V	8903490109
C 1580	10 µ	16 V	8903470325
C 1581	4,7 µ	35 V	8903490112
C 1583	2,2 µ	50 V	8903490109
C 1590	10 µ	16 V	8903470325
C 1591	4,7 µ	35 V	8903490112
C 1592	100 µ	16 V	8903480312
C 1593	2,2 µ	50 V	8903490109
C 1595	4,7 µ	35 V	8903490112
C 1637	220 µ	10 V	8903481208
C 1640	1000 µ	10 V	8903490028
C 1650	1000 µ	10 V	8903490028
C 1660	1000 µ	10 V	8903490028
C 1689	220 µ	10 V	8903481208
C 1690	1000 µ	10 V	8903490028
C 2000	3300 µ	16 V	8903499021
C 2005	100 µ	16 V	8903480312
C 2020	2,2 µ	50 V	8903490109
C 2021	4,7 µ	35 V	8903490112
C 2050	47 µ	6,3 V	8903700113
C 2082	10 µ	16 V	8903470325
C 2085	10 µ	16 V	8903470325
C 2092	10 µ	16 V	8903470325
C 2095	10 µ	16 V	8903470325
C 2518	47 µ	16 V	8903470327

LW2	Zwischenrad	Interm. gear wheel	Roue intermédiaire	Rueda intermedia	8 636 361 173
LW3	Zahnrad	Toothed gear	Roue dentée	Rueda de engranaje	8 636 361 160
LW4	Gabelgelenk	Fork link	Articulation à fourches	Articulación de horquilla	8 631 960 245
LW5	Zahnrad	Toothed gear	Roue dentée	Rueda de engranaje	8 636 361 147
LW6	Schalterwippe	Rocker	Bascule de comm.	Báscula del interruptor	8 631 360 041
LW8	Andruckwinkel	Pressure angle	Equerre de pression	Angulo de presión	8 631 990 515
LW9	Andruckwinkel	Pressure angle	Equerre de pression	Angulo de presión	8 631 990 516
LW10	Verstellschieber	Adjusting slide	Curseur de réglage	Corredera de ajuste	8 631 960 247
LW11	Steuerschieber	Valve spool	Tiroir de distributeur	Corredera distribuidora	8 631 960 203
LW12	Schaltschieber	Switch slider	Curseur commut.	Interr. deslizante	8 631 960 237
LW13	Schaltschieber	Switch slider	Curseur commut.	Interr. deslizante	8 631 960 238
LW14	Steuerschieber	Valve spool	Tiroir de distributeur	Corredera distribuidora	8 631 960 204
LW15	Kurvenscheibe	Cam	Came	Disco de leva	8 636 391 071
K1100	Tonkopf	Head	Tête sonore	Cabeza de sonido	8 637 698 069
DV1100	Folienleiter	Foil conductor	Voie conductrice à feuille	Via conductriz de hoja	8 624 400 248
LW16	Tonkopfträger	Sound head carrier	Support de tête sonore	Portacabeza sonora	8 631 990 474
LW17	Steuerhebel	Control lever	Levier de commande	Palanca de control	8 631 960 221
LW18	Sicherungsscheibe	Locking washer	Rondelle d'arrêt	Arandela de seguridad	8 630 160 047
LW19	Steuerhebel	Control lever	Levier de commande	Palanca de control	8 631 960 209
LW20	Querschieber	Traverse slider	Curseur transvers.	Cursor transvers.	8 631 910 379
LW21	Schalterwippe	Rocker	Bascule de comm.	Báscula del interr.	8 631 360 040
LW22	Schalterwippe	Rocker	Bascule de comm.	Báscula del interr.	8 631 360 042
LW23	Zwischenwinkel	Interm. bracket	Equerre interm.	Angulo interm.	8 631 960 244
LW24	Steuerhebel	Control lever	Levier de commande	Palanca de control	8 631 960 217
LW25	Umlenkhebel	Reverse-transfer lever	Levier de renvoi	Palanca de reenvio	8 631 960 199
LW26	Zugfeder	Extension spring	Ressort de traction	Muelle de tracción	8 634 640 172
LW27	Kurvenscheibe	Cam	Came	Disco de leva	8 636 391 070
LW28	Lagerplatte	Bearing plate	Plaque support	Placa de soporte	8 631 391 017
LW29	Zahnstange	Rack	Cremaillère	Cremallera	8 636 363 001
LW30	Zahnrad	Toothed gear	Roue dentée	Rueda dentada	8 636 361 164
LW31	Sperrklinke	Click	Cliquet d'arrêt	Trinquete	8 631 990 514
LW32	Stützfeder	Support spring	Ressort support	Muelle de apoyo	8 631 210 381
LW33	Einlochhaken	Holder	Crochet à trou	Gancho de escariar	8 631 960 207
LW34	Cassettenschieber	Cassette slider	Curseur	Cursor	8 631 960 206
LW35	Lagerbrücke	Bearing bracket	Console terminale	Brazo de cojinete	8 631 960 241
LW36	Sperrklinke	Click	Cliquet d'arrêt	Trinquete	8 631 990 513
LW37	Sperrklinke	Click	Cliquet d'arrêt	Trinquete	8 631 990 512
LW38	Haltefeder	Holding spring	Ressort de maintien	Muelle de sujección	8 634 620 132
LW39	Zugfeder	Extension spring	Ressort de traction	Muelle de tracción	8 634 640 173
M1300	Motor	Motor	Moteur	Motor	8 637 290 054
LW50	Torx-Senkschraube	Screw	Vis	Tornillo	8 633 410 746
LW51	Gleitscheibe	Sliding disk	Rondelle glissante	Disco deslizante	8 630 160 257
LW52	Schwungscheibe	Flywheel	Disque volant	Disco volante	8 636 690 157
LW53	Fühlhebel	Sensing lever	Levier de sonde	Palanca de sonda	8 631 960 248
V1399	Lichtschranke	Light barrier board	Barrière lumineuse	Barrera luminosa	8 638 305 945
LW55	Zahnrad	Toothed wheel	Roue dentée	Rueda de engranaje	8 636 361 163
LW56	Schaltrad	Switch wheel	Roue de comm.	Rueda de conmutación	8 636 361 148
LW57	Schalthebel vollst.	Control lever compl.	Levier de commande	Palanca de mando	8 631 990 517
LW58	Schenkelfeder	Leg spring	Ressort à branches	Muelle con patas	8 634 650 115
LW59	Schenkelfeder	Leg spring	Ressort à branches	Muelle con patas	8 634 650 126
LW60	Antriebsriemen	Drive belt	Courroie d'entraînement	Correa motriz	8 634 730 101
LW61	Zwischenrad	Interm. wheel	Roue intermédiaire	Rueda intermedia	8 636 361 183
LW62	Antriebsrad	Drive wheel	Galet d'entraînement	Rueda impulsora	8 636 361 186
LW63	Kupplung	Clutch	Embrayage	Embrague	8 636 391 067
LW64	Umlenkhebel	Reverse-transfer l.	Levier de renvoi	Palanca de reenvio	8 631 960 202
LW65	Querschieber	Traverse slider	Curseur transvers.	Cursor transvers.	8 631 960 243
LW66	Zwischenrad	Interm. wheel	Roue intermédiaire	Rueda intermedia	8 636 361 182
LW67	Zahnrolle	Toothed roller	Rouleau cranté	Polea dentada	8 636 361 185
LW70	Stützplatte	Suport plate	Plaque d'appui	Placa de apoyo	8 631 960 223
LW71	Kupplung	Clutch	Embrayage	Embrague	8 636 391 066
LW72	Antriebsriemen	Drive belt	Courroie d'entrainement	Correa motriz	8 634 730 102
LW73	Gleitscheibe	Sliding disk	Rondelle	Disco deslizante	8 630 110 703
LW81	Schwenghebel	Swivelling lever	Levier pivotant	Palanca oscilante	8 631 910 356
LW82	Liftarm	Lifting arm	Bras de levage	Brazo pick-up	8 631 960 246
LW83	Cassettenführung	Cassette guide	Guide de cassette	Guía casete	8 638 040 186
LW84	Zugfeder	Extension spring	Ressort de traction	Muelle de tracción	8 634 640 171
LW86	Massefeder	Ground spring	Ressort de masse	Muelle de masa	8 634 620 140
LW101	Achse	Axis	Axe	Eje	8 633 110 642
LW103	Achse	Axis	Axe	Eje	8 633 110 681
LW107	Wickelteller Stirnrad	Spindel spur gear	Pignon transfo enr.	P. recta disco arr.	8 636 361 146
LW108	Bremsfeder	Brake spring	Ressort frein	Muelle de freno	8 634 620 131
LW117	Andruckfeder	Pressure spring	Ressort pression	Muelle presión	8 631 210 352
LW119	Kopfbolzen	Head bolt	Boulon	Perno	8 633 430 046
LW121	Schenkelfeder	Leg spring	Ressort à branches	Muelle con patas	8 634 650 116
LW156	Schalthebel	Control lever	Levier de commande	Palanca de mando	8 631 960 200
LW157	Radnabe	Wheel hub	Moyeu	Buje	8 630 360 509
LW158	Druckfeder	Pressure spring	Ressort de pression	Muelle de compresión	8 634 630 170
LW159	Zahnrad	Toothed gear	Roue dentée	Rueda de engranaje	8 636 361 172
LW160	Zahnrad	Toothed gear	Roue dentée	Rueda de engranaje	8 636 361 171
LW183	Stützfeder	Spring	Ressort d'appui	Muelle de apoyo	8 634 620 145

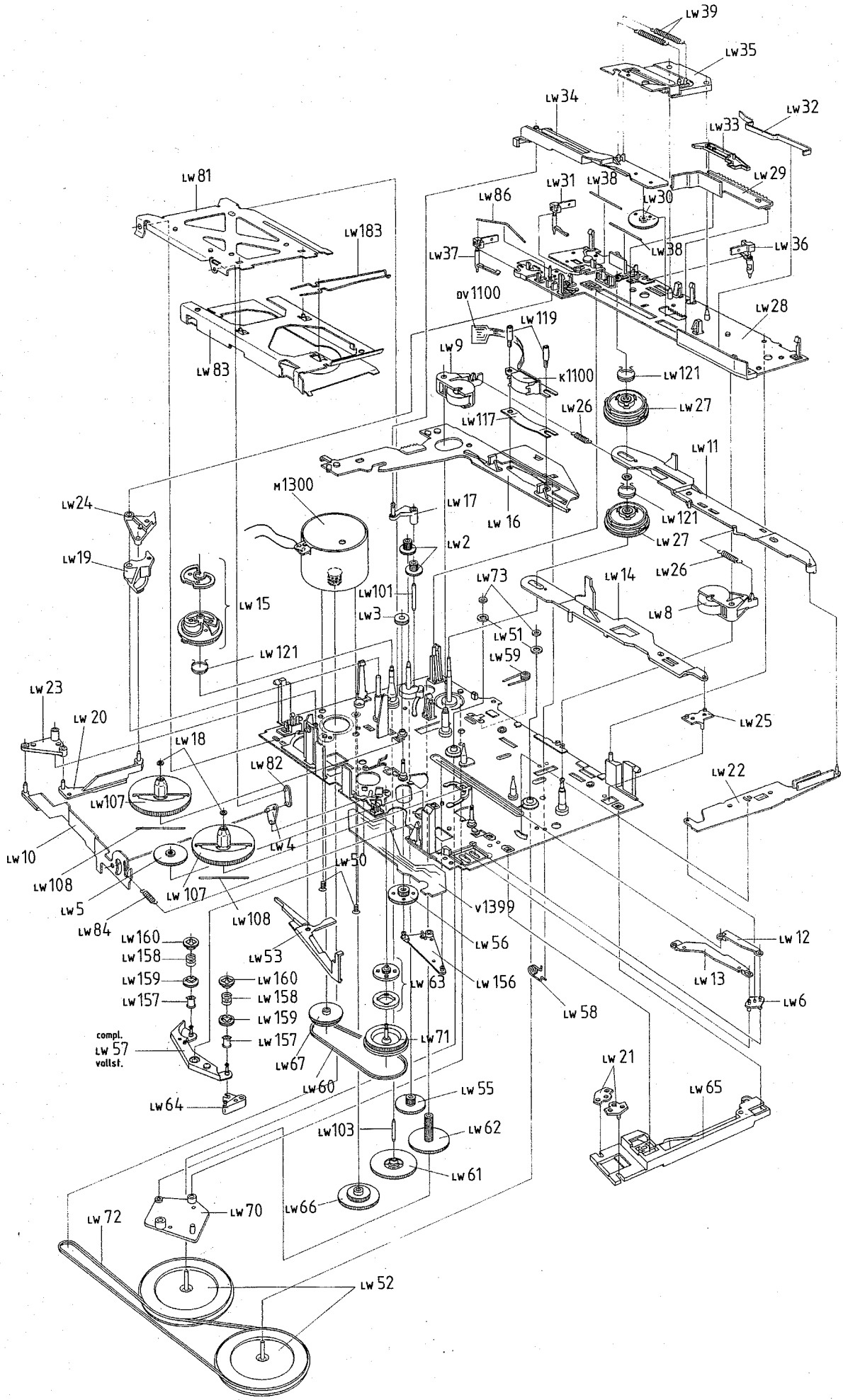
LW39
LW35
LW34
LW32
LW33
LW29
LW81
LW31
LW38
LW30
LW86
LW183
LW37
LW38
LW36
DV1100
LW119
LW28
LW9
K1100
LW121
LW26
LW27
LW117
LW11
M1300
LW24
LW17
LW16
LW121
LW27
LW19
LW2
LW73
LW14
LW26
LW101
LW8
LW15
LW3
LW51
LW59
LW121
LW23
LW20
LW25
LW18
LW82
LW22
LW107
LW10
LW4
LW50
LW108
LW107
LW108
LW5
LW84
V1399
LW160
LW158
LW159
LW157
LW53
LW56
LW12
LW160
LW158
LW159
LW157
LW63
LW156
LW13
LW6
LW58
compl.
LW57
vollst.
LW71
LW67
LW21
LW60
LW55
LW65
LW64
LW103
LW62
LW61
LW66
LW70
LW72
LW52

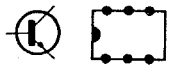

V 1	BF 999	8 925 705 280
V 2	BC 858 C	8 925 705 039
V 3	TUA 1574	8 925 900 232
V 151	BF 550	8 925 706 143
V 310	AN 7465 S	8 925 900 230
V 350	BC 858 C	8 925 705 039
V 600	ON 4288	8 925 705 115
V 601	BC 848 C	8 925 705 139
V 602	BC 858 C	8 925 705 141
V 604	BFR 30	8 925 705 131
V 610	BC 848 C	8 925 705 139
V 611	BC 848 C	8 925 705 139
V 620	BFS 19	8 925 705 282
V 621	BC 858 C	8 925 705 039
V 622	BC 858 C	8 925 705 039
V 635	BC 848 C	8 925 705 139
V 645	BC 848 B	8 925 705 043
V 650	BC 848 C	8 925 705 139
V 651	BC 848 C	8 925 705 139
V 690	BC 849 C	8 925 705 035
V 700	SDA 2121	8 925 900 177
V 730	BC 848 C	8 925 705 139
V 810	MC 68HC05B6	8 925 900 333
V 820	BC 848 C	8 925 705 139
V 836	BC 848 C	8 925 705 139
V 850	HCF 4052 M0	8 925 900 023
V 1025	BC 818-25	8 925 705 041
V 1030	BC 818-25	8 925 705 041
V 1051	BC 848 B	8 925 705 043
V 1052	BC 848 B	8 925 705 043
V 1053	BC 808-25	8 925 705 042
V 1205	RC 4558	8 925 900 745
V 1250	HA 12135	8 925 900 229
V 1300	2 SA 1203	8 925 705 129
V 1310	BC 848 B	8 925 705 043
V 1330	BC 848 C	8 925 705 037
V 1340	BC 848 C	8 925 705 037
V 1370	BC 818-25	8 925 705 041
V 1371	2 SC 2873	8 925 705 130
V 1380	BC 818-25	8 925 705 041
V 1381	2 SC 2873	8 925 705 130
V 1390	BC 818-25	8 925 705 041
V 1391	2 SC 2873	8 925 705 130
V 1500	TDA 7300 D	8 925 900 213
V 1560	BC 818-25	8 925 705 041
V 1570	BC 818-25	8 925 705 041
V 1580	BC 818-25	8 925 705 041
V 1590	LM 837 M	8 925 900 205
V 1591	BC 818-25	8 925 705 041
V 1601	BC 848 B	8 925 705 043
V 1648	BC 818-25	8 925 705 041
V 1649	BSS 138	8 925 705 132
V 1678	BC 818-25	8 925 705 041
V 1679	BSS 138	8 925 705 132
V 2000	BC 818-25	8 925 705 041
V 2010	BC 808-25	8 925 705 042
V 2020	BC 848 B	8 925 705 043
V 2021	BC 858 C	8 925 705 039
V 2030	BC 848 B	8 925 705 043
V 2040	BC 818-25	8 925 705 041
V 2042	BC 858 C	8 925 705 141
V 2045	BC 848 C	8 925 705 139
V 2070	BC 808-25	8 925 705 042
V 2071	BC 808-25	8 925 705 042
V 2502	BC 848 B	8 925 705 043
V 2503	BC 858 C	8 925 705 141
V 2505	BC 848 B	8 925 705 043
V 2506	BC 848 B	8 925 705 043

D 1	BB 814	8 925 405 146
D 2	BB 814	8 925 405 146
D 3	BB 814	8 925 405 146
D 4	BA 885	8 925 405 530
D 600	Z 47	8 925 810 005
D 620	BAL 99	8 925 405 137
D 621	BAL 99	8 925 405 137
D 700	BAL 99	8 925 405 137
D 1389	BAV 70	8 905 405 122
D 1590	BAL 99	8 925 405 137
D 1600	BAL 99	8 925 405 137
D 2505	BAV 70	8 905 407 033

C 4	15	pF	8 952 115 105
C 5	4,7	pF	8 952 147 003
C 8	8,2	pF	8 952 182 001
C 9	1000	pF	8 952 110 305
C 14	6,8	pF	8 952 168 002
C 16	8,2	pF	8 952 182 001
C 18	1000	pF	8 952 110 305
C 21	1000	pF	8 952 110 305
C 23	1000	pF	8 952 110 305
C 25	0,022	µF	8 952 122 401
C 26	0,022	µF	8 952 122 401
C 32	3,3	pF	8 952 133 001
C 33	3,3	pF	8 952 133 001
C 34	10	pF	8 952 110 103
C 36	3,3	pF	8 952 133 001
C 37	0,010	µF	8 952 110 401
C 38	1000	pF	8 952 110 305
C 51	0,022	µF	8 952 122 401
C 151	0,022	µF	8 952 122 401
C 152	0,022	µF	8 952 122 401
C 155	0,022	µF	8 952 122 401
C 156	0,1	µF	8 952 110 502
C 163	0,1	µF	8 952 110 502
C 172	33	pF	8 952 133 101
C 179	0,022	µF	8 952 122 401
C 304	0,047	µF	8 952 147 402
C 305	0,047	µF	8 952 147 402
C 308	3300	pF	8 952 133 301
C 309	0,010	µF	8 952 110 401
C 312	330	pF	8 952 133 201
C 313	68	pF	8 952 168 101
C 316	6800	pF	8 952 168 301
C 341	0,015	µF	8 902 215 405
C 361	0,015	µF	8 902 215 405
C 500	0,022	µF	8 952 122 401
C 501	0,047	µF	8 952 147 402
C 600	0,022	µF	8 952 122 401
C 601	270	pF	8 952 127 202
C 602	0,1	µF	8 952 110 502
C 604	33	pF	8 952 133 101
C 605	33	pF	8 952 133 101
C 606	18	pF	8 952 118 102
C 608	10	pF	8 952 110 103
C 612	4700	pF	8 952 147 301
C 618	2,7	pF	8 952 127 001
C 619	3,3	pF	8 952 133 001
C 620	0,022	µF	8 952 122 401
C 621	3900	pF	8 952 139 302
C 622	0,022	µF	8 952 122 401
C 630	0,1	µF	8 952 110 502
C 633	0,1	µF	8 952 110 502
C 650	470	pF	8 952 147 201
C 651	4,7	pF	8 952 147 003
C 652	12	pF	8 952 112 102
C 655	220	pF	8 952 122 202
C 656	27	pF	8 952 127 102
C 663	0,1	µF	8 952 110 502
C 690	6800	pF	8 952 168 301
C 691	0,047	µF	8 952 147 402
C 692	1000	pF	8 952 110 305
C 693	3300	pF	8 952 133 301
C 698	0,1	µF	8 952 110 502
C 701	0,022	µF	8 952 122 401
C 702	22	pF	8 952 122 102
C 703	22	pF	8 952 122 102
C 710	1000	pF	8 952 110 305
C 712	2200	pF	8 952 122 301
C 715	0,01	µF	8 952 110 401
C 731	0,1	µF	8 952 110 502
C 732	82	pF	8 952 182 103
C 802	22	pF	8 952 122 102
C 811	0,1	µF	8 952 110 502
C 812	0,1	µF	8 952 110 502
C 820	0,1	µF	8 952 110 502
C 840	1000	pF	8 952 110 305
C 841	1000	pF	8 952 110 305
C 842	1000	pF	8 952 110 305
C 843	1000	pF	8 952 110 305
C 844	1000	pF	8 952 110 305
C 845	1000	pF	8 952 110 305
C 1000	0,047	µF	8 952 147 401
C 1010	0,022	µF	8 952 122 401
C 1051	0,047	µF	8 952 147 402
C 1140	470	pF	8 952 147 201
C 1141	470	pF	8 952 147 201
C 1142	3300	pF	8 952 133 301
C 1150	0,047	µF	8 902 247 423
C 1160	470	pF	8 952 147 201
C 1161	470	pF	8 952 147 201
C 1162	3300	pF	8 952 133 301
C 1201	0,1	µF	8 952 110 502
C 1202	0,1	µF	8 952 110 502
C 1206	0,047	µF	8 952 147 402
C 2001	0,047	µF	8 952 147 401
C 2002	0,047	µF	8 952 147 401
C 2004	0,047	µF	8 952 147 401
C 2006	0,022	µF	8 952 122 401
C 2080	0,022	µF	8 952 122 401

R 1	56	k	8 950 200 564
R 3	100	k	8 950 200 105
R 5	56	k	8 950 200 564
R 6	56	k	8 950 200 564
R 7	10		8 950 200 101
R 13	56	k	8 950 200 564
R 14	100		8 950 200 102
R 15	220		8 950 200 222
R 18	10	k	8 950 200 104
R 19	1	k	8 950 200 103
R 20	10		8 950 200 101
R 23	100		8 950 200 102
R 25	15	k	8 950 200 154
R 150	150		8 950 200 152
R 152	150		8 950 200 152
R 153	180		8 950 200 182
R 155	12	k	8 950 200 124
R 156	3,3	k	8 950 200 333
R 157	82		8 950 200 821
R 158	820		8 950 200 822
R 159	390		8 950 200 392
R 161	330		8 950 200 332
R 165	10		8 950 200 101
R 167	10	k	8 950 200 104
R 169	10	k	8 950 200 104
R 170	22	k	8 950 200 224
R 172	5,6	k	8 950 155 563
R 300	4,7	k	8 950 200 473
R 301	10		8 950 200 101
R 303	10	k	8 950 200 104
R 304	1,5	k	8 950 200 153
R 306	560	k	8 950 200 565
R 308	6,8	k	8 950 200 683
R 310	47	k	8 950 200 474
R 312	12	k	8 950 200 124
R 314	3,3	k	8 950 200 333
R 315	27	k	8 950 200 274
R 316	27	k	8 950 200 274
R 317	3,9	k	8 950 200 393
R 318	3,9	k	8 950 200 393
R 325	22	k	8 950 200 224
R 350	33	k	8 950 200 334
R 351	5,6	k	8 950 200 563
R 354	2,7	k	8 950 200 273
R 411	15	k	8 950 200 154
R 412	4,7	k	8 950 200 473
R 500	10	k	8 950 200 104
R 501	120	k	8 950 200 125
R 600	100	k	8 950 200 105
R 601	10	k	8 950 200 104
R 603	270	k	8 950 200 275

	CHIP-Bauteile	chip components	composants chip	componentes chip
R 604 100	8950200102	R 1025 10	8950200101	R 1561 10 k	8950200104
R 606 180 k	8950200185	R 1026 1,5 k	8950200153	R 1562 100	8950200102
R 607 100	8950200102	R 1030 10	8950200101	R 1563 3,3 k	8950200333
R 609 100	8950200102	R 1031 6,8 k	8950200683	R 1564 2,2 k	8950200223
R 610 2,7 k	8950200273	R 1050 47 k	8950200474	R 1567 100 k	8950200105
R 611 68 k	8950155684	R 1051 47 k	8950200474	R 1570 12 k	8950200124
R 612 2,7 k	8950200273	R 1052 22 k	8950200224	R 1571 10 k	8950200104
R 614 22 k	8950200224	R 1053 1 k	8950200103	R 1572 100	8950200102
R 615 22 k	8950200224	R 1054 47 k	8950200474	R 1573 3,3 k	8950200333
R 616 2,7 k	8950155273	R 1141 820 k	8950200825	R 1574 2,2 k	8950200223
R 617 10 k	8950200104	R 1142 43 k	8950200434	R 1575 33 k	8950200334
R 620 22	8950200221	R 1143 150	8950200152	R 1576 33 k	8950200334
R 621 680	8950200682	R 1150	8950200000	R 1577 100 k	8950200105
R 622 68 k	8950155684	R 1161 820 k	8950200825	R 1578 100 k	8950200105
R 623 68 k	8950200684	R 1162 43 k	8950200434	R 1580 12 k	8950200124
R 624 68 k	8950200684	R 1163 150	8950200152	R 1581 10 k	8950200104
R 625 10 k	8950200104	R 1201 33 k	8950200334	R 1582 100	8950200102
R 626 39 k	8950200394	R 1202 33 k	8950200334	R 1583 3,3 k	8950200333
R 627 22 k	8950200224	R 1204 220 k	8950200225	R 1584 2,2 k	8950200223
R 628 10 k	8950200104	R 1205 33 k	8950200335	R 1587 100 k	8950200105
R 641 1 M	8950200106	R 1206 47 k	8950200479	R 1590 12 k	8950200124
R 642 1 M	8950155106	R 1242 68 k	8950200684	R 1591 10 k	8950200104
R 645 10 k	8950200104	R 1250 15 k	8950200154	R 1592 100	8950200102
R 650 10 k	8950200104	R 1255 18 k	8950200184	R 1593 3,3 k	8950200333
R 651 22	8950200221	R 1262 68 k	8950200684	R 1594 2,2 k	8950200223
R 652 47 k	8950200474	R 1270 22 k	8950200224	R 1595 390	8950200392
R 653 15 k	8950200154	R 1271 47 k	8950200474	R 1600 4,7 k	8950200473
R 654 15 k	8950200154	R 1280 22 k	8950200224	R 1601 4,7 k	8950200473
R 658 2,2 k	8950200223	R 1281 47 k	8950200474	R 1645 10 k	8950200104
R 660 10	8950200101	R 1300 1,5 k	8950200153	R 1647 2,2 k	8950200223
R 661 2,7 k	8950200273	R 1301 1,5 k	8950200153	R 1675 10 k	8950200104
R 690 100	8950200102	R 1302 3,3	8950200330	R 1677 2,2 k	8950200223
R 691 10 k	8950200104	R 1310 47 k	8950200474	R 2000 100 k	8950200105
R 692 82 k	8950200824	R 1311 22 k	8950200224	R 2001 5,6 k	8950200563
R 693 62 k	8950200624	R 1330 180 k	8950200185	R 2006 22 k	8950155224
R 694 27 k	8950200274	R 1331 220 k	8950200225	R 2007 100 k	8950155105
R 695 10 k	8950200104	R 1332 100 k	8950200105	R 2008 100 k	8950155105
R 700 470	8950200472	R 1335 1 k	8950200103	R 2010 5,6 k	8950200563
R 702 12 k	8950200124	R 1340 180 k	8950200185	R 2011 33 k	8950200334
R 703 15 k	8950200154	R 1341 220 k	8950200225	R 2020 39 k	8950200394
R 705 6,8 k	8950200683	R 1342 100 k	8950200105	R 2021 4,7 k	8950200473
R 710 4,7 k	8950155473	R 1350	8950200000	R 2022 100 k	8950200105
R 730 3,3 k	8950200333	R 1351	8950200000	R 2030 100 k	8950200105
R 732 180 k	8950200185	R 1352	8950200000	R 2031 10 k	8950200104
R 735 1,8 k	8950200183	R 1353	8950200000	R 2032 10 k	8950200104
R 736 4,7 k	8950200473	R 1354	8950200000	R 2036 10 k	8950200104
R 800 1 M	8950155106	R 1355	8950200000	R 2040 100 k	8950200105
R 821 56 k	8950200564	R 1356	8950200000	R 2041 47 k	8950200474
R 822 33 k	8950200334	R 1370 1 k	8950200103	R 2042 10 k	8950200104
R 823 10 k	8950200104	R 1371 68	8950200681	R 2043 27 k	8950200274
R 830 10 k	8950200104	R 1372 68	8950200681	R 2045 47 k	8950200474
R 831 10 k	8950155104	R 1373 120	8950200122	R 2046 47 k	8950200474
R 832 10 k	8950155104	R 1374 10 k	8950200104	R 2047 100 k	8950200105
R 833 10 k	8950155104	R 1379 10 k	8950200104	R 2060 15 k	8950200154
R 834 10 k	8950155104	R 1380 1 k	8950200103	R 2070 8,2 k	8950200823
R 835 10 k	8950155104	R 1381 68	8950200681	R 2071 15 k	8950200154
R 836 47 k	8950200474	R 1382 68	8950200681	R 2072 8,2 k	8950200823
R 837 10 k	8950155104	R 1383 120	8950200122	R 2502 47 k	8950200474
R 838 10 k	8950155104	R 1384 10 k	8950200104	R 2503 10 k	8950200104
R 840 10 k	8950155104	R 1389 68 k	8950200684	R 2504 47 k	8950200474
R 842 10 k	8950155104	R 1390 1 k	8950200103	R 2510 10 k	8950200104
R 850 47 k	8950155474	R 1391 68	8950200681	R 2515 1 k	8950200103
R 851 39 k	8950200394	R 1392 68	8950200681	R 2517 1 k	8950200103
R 852 39 k	8950200394	R 1393 120	8950200122	R 2518 1,2 k	8950200123
R 853 2,7 k	8950200273	R 1394 10 k	8950200104	R 2519 1 k	8950200103
R 854 39 k	8950200394	R 1399 47 k	8950200474		
R 855 39 k	8950200394	R 1520 68 k	8950200684		
R 856 39 k	8950200394	R 1521 27 k	8950200274		
R 857 10 k	8950200104	R 1522 5,6 k	8950200563		
R 858 10 k	8950200104	R 1530 2,7 k	8950155273		
R 860 22 k	8950200224	R 1531 1,8 k	8950155183		
R 861 10 k	8950155104	R 1535 2,7 k	8950155273		
R 862 10 k	8950155104	R 1536 1,8 k	8950155183	X 1	8950200000
R 863 10 k	8950155104	R 1540 68 k	8950200684	X 2	8950200000
R 864 27 k	8950155274	R 1541 27 k	8950200274	X 3	8950200000
R 865 22 k	8950155224	R 1542 5,6 k	8950200563	X 4	8950200000
R 875 1 k	8950155103	R 1555 2,7 k	8950155273	X 5	8950200000
R 880 1 k	8950155103	R 1556 1,8 k	8950200183		
R 1010 110 k	8950200115	R 1557 1,8 k	8950155183		
R 1020 10 k	8950200104	R 1558 2,7 k	8950155273		
R 1024 1 k	8950200103	R 1560 12 k	8950200124		

2527

BLAUPUNKT Bosch Telecom

AUTORADIO

Hamburg CR 40

7 640 893 010

3D90 240 013 MY 04 90

PL20 **CHIP**

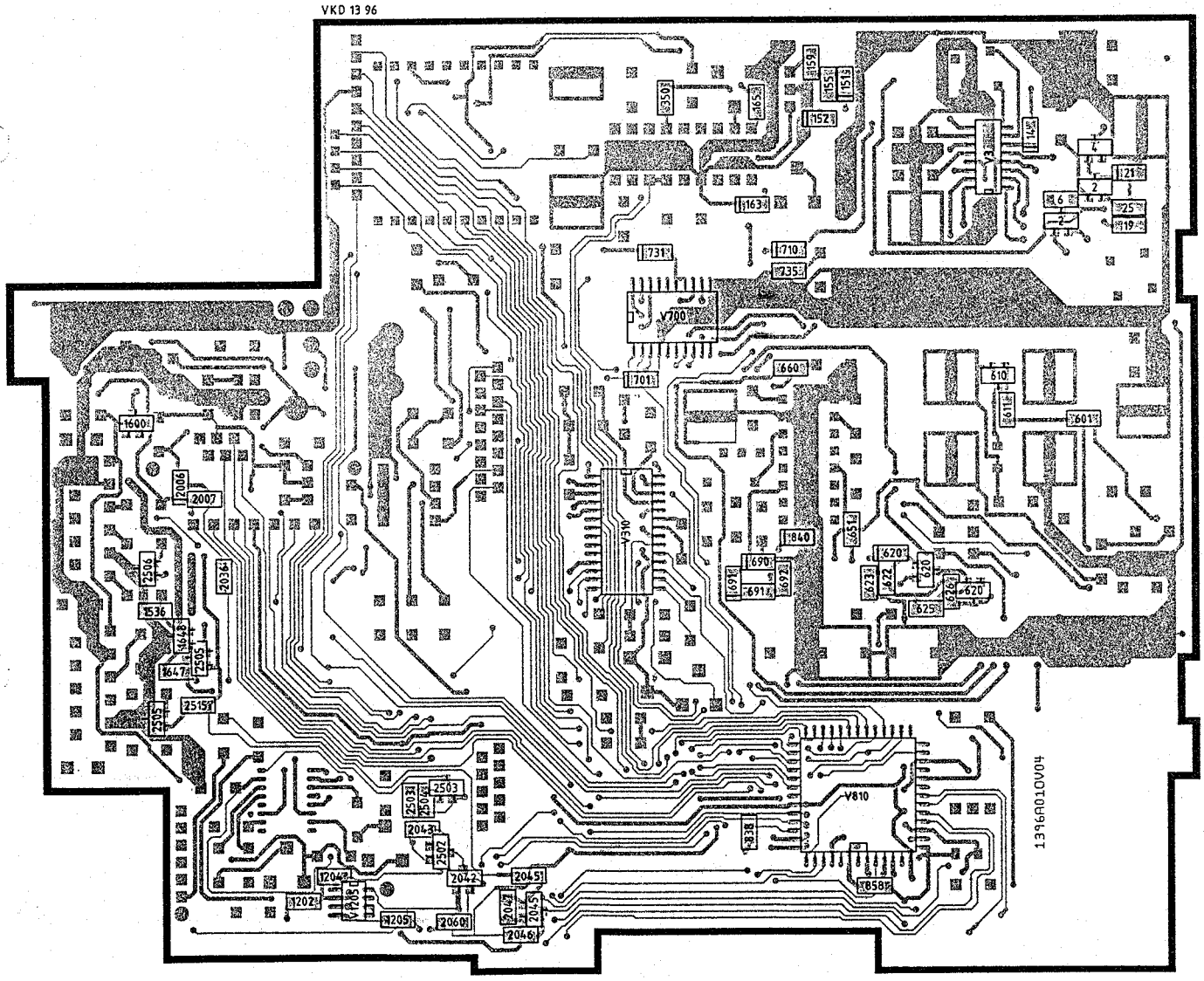

Blaupunkt-Werke GmbH
Bosch Telecom

2527

PL42

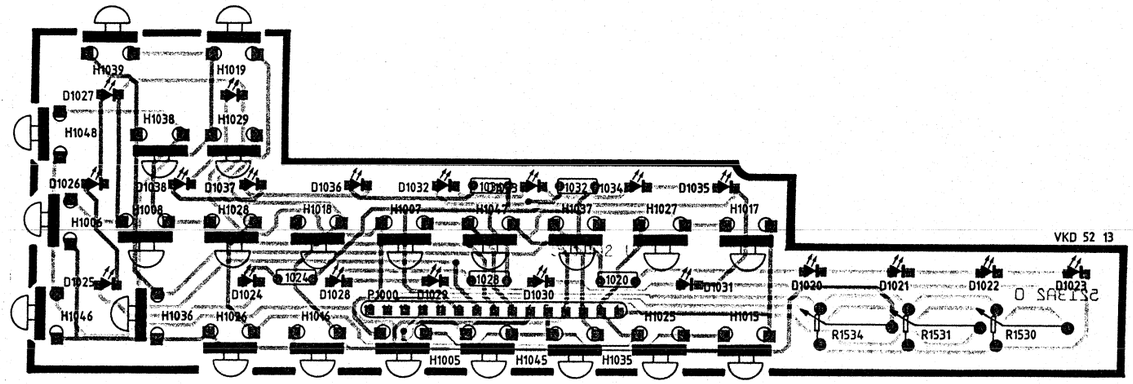

PL10

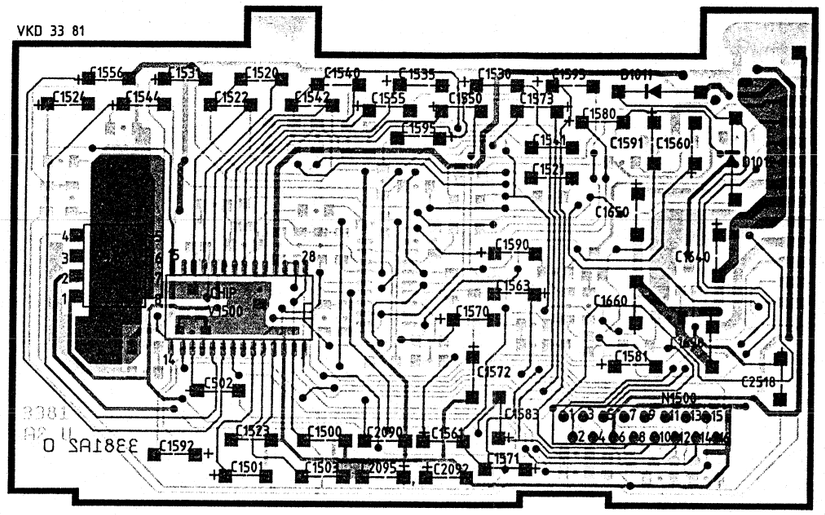

PL20

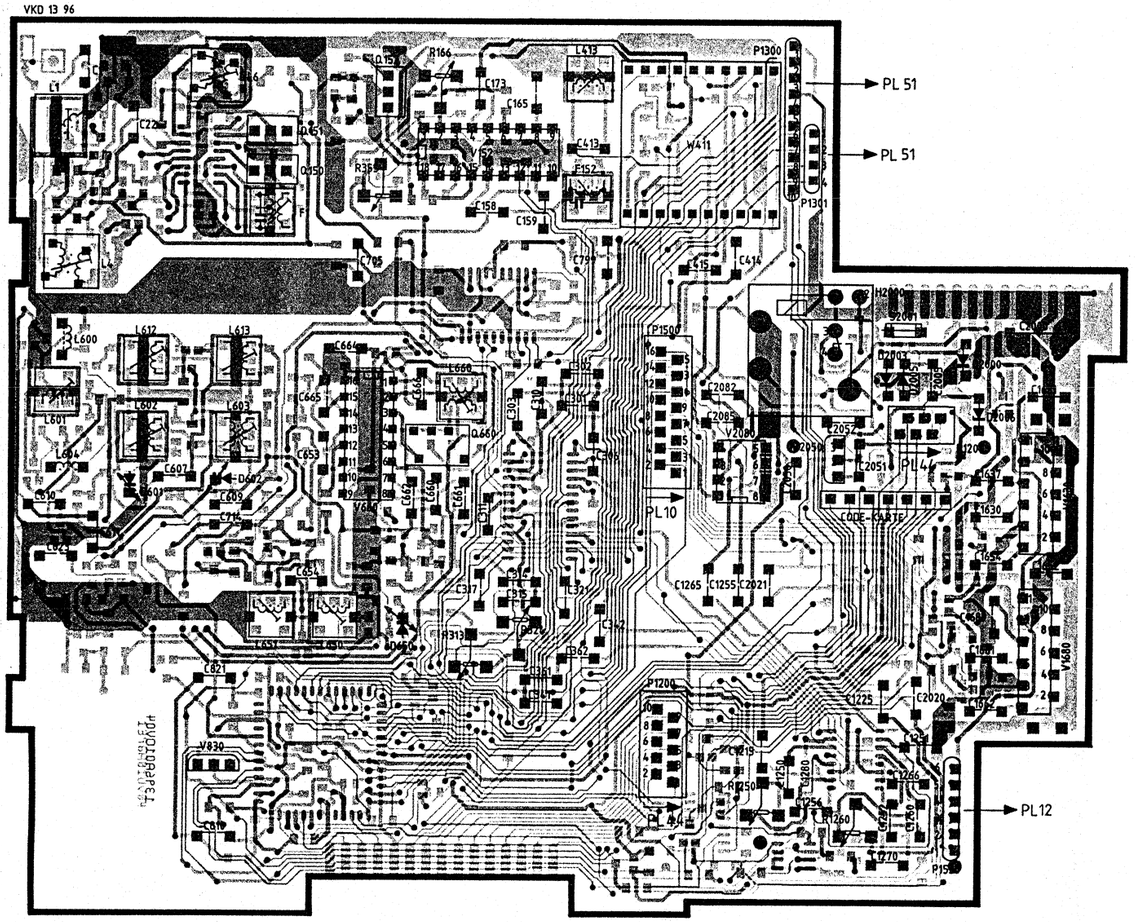

PL 10 CHIP

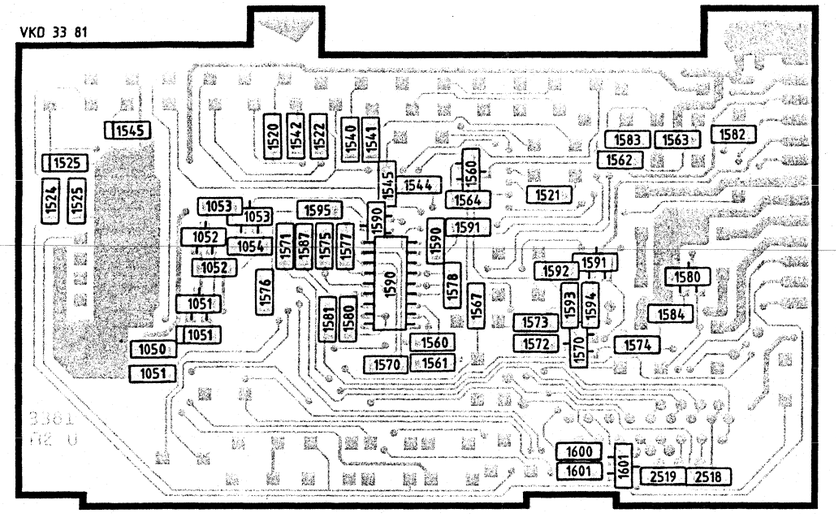

PL 74/2

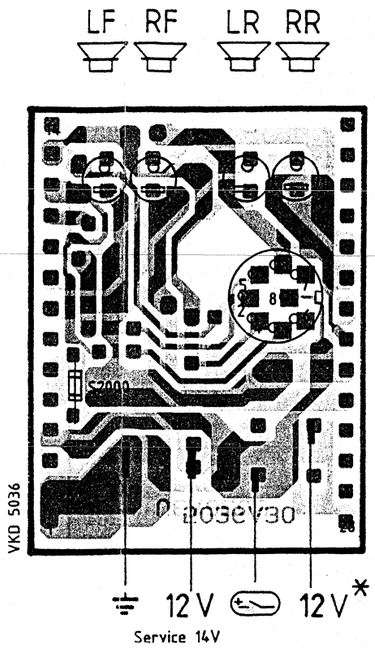

PL20

PL 74/1

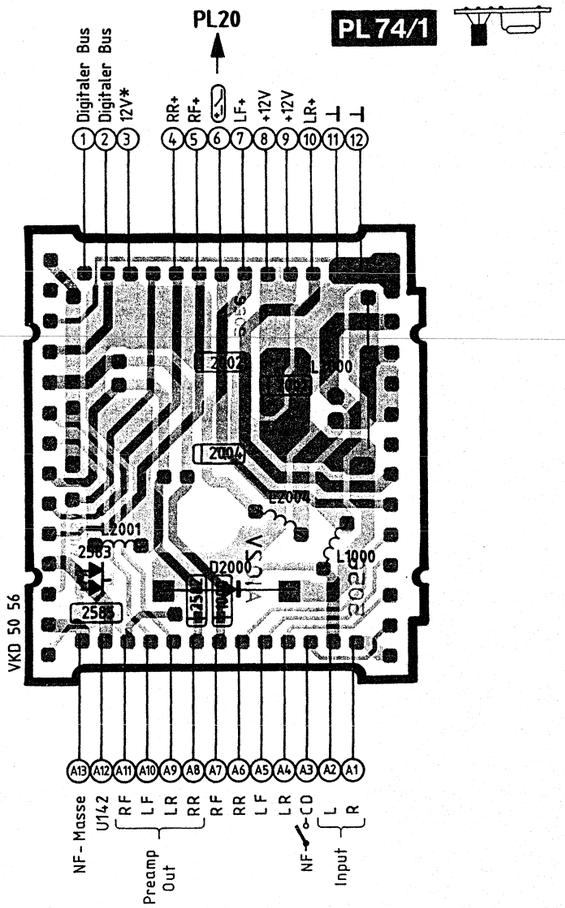

PL77

PL44

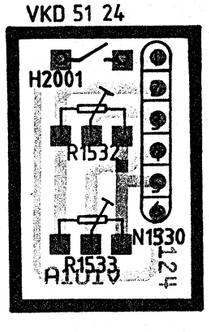

PL12

PL44

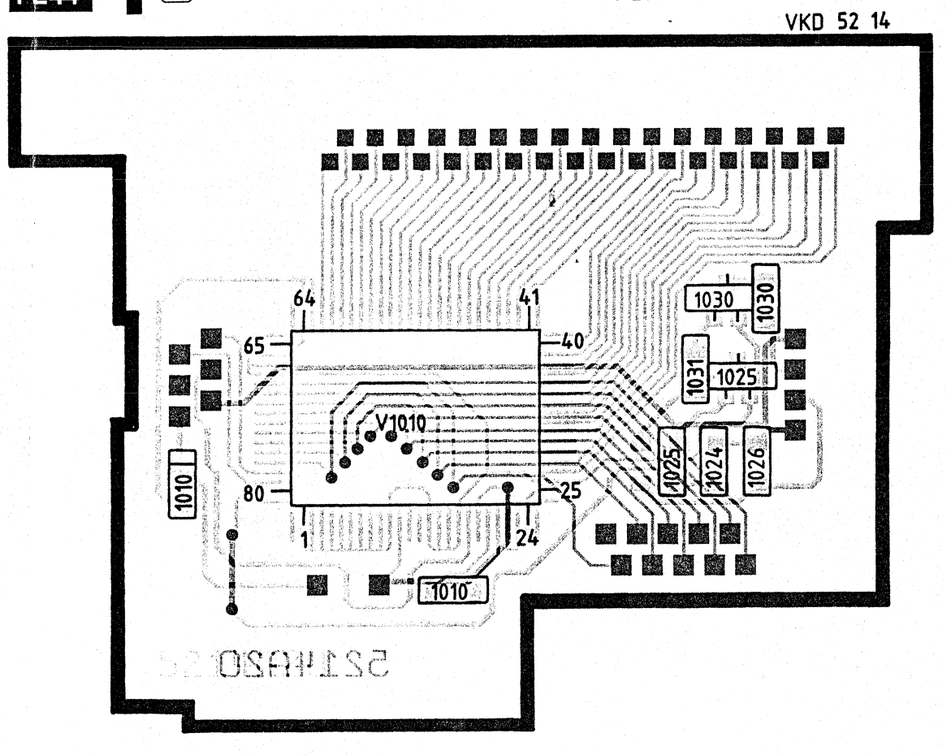

OSZ/MIX/ZF

ZF/DEM

STEREO/ASU

PROZESSOR

PLL

AM

KEYBOARD

CODEKARTE

P/N1000

SCHALTLOGIG		
A	B	EING PWM
0	0	1+12
0	1	2+13
1	0	3+14
1	1	4+11

PL-20
1396

PL-42
5213

PL-20
1396

PROZESSOR

B6.MC68HC05

CODEKARTE K

SCHALTLOGIG

A	B	EING.PAAR
0	0	1+12
0	1	2+15
1	0	3+14
1	1	4+11

KEYBOARD

P/N1000

PL-20
1396

LCD-TREIBER

V1010
LCD3

N/P1201

P/N1200

PL-44
5214

PL-20
1396

PL-12
5124

N/P1530

TB

N/P1300

N/P1301

V1301
NORM

V1302
REV

REV

SV

CR

H1300
REV

H1301
SV

H1302
LIFT

M1300

PL-51 5947

PL-20
1396

PL-10
3381

DOLBY

CPS

NF

PREAMBPLATTE

NF-PROZESSOR

N/P1530

N/P1300

N/P1301

N/P1800

P/N1800

P/N1801

P/N1500

LF

LR

RF

RR

12V*
UD
(+)

+14V
UB

PL-51 5947

PL-20 1396

PL-10 3381

PL-74/1 5056

74/2 5036